SONY

4-094-065-**41**

Manual de instrucciones

Lea este manual antes de usar el producto

©2003 Sony Corporation

MEMORY STICK™

KV-34DRC510
KV-38DRC510

Sony Corporation

Printed in U.S.A.

ADVERTENCIA

Para reducir el riesgo de incendio o el peligro de descarga eléctrica, no exponga el televisor a la lluvia o humedad.

Este símbolo señala al usuario la presencia de "voltaje peligroso" sin aislamiento en el interior del aparato de tal intensidad que podría presentar riesgo de descarga eléctrica.

Este símbolo se usa para señalar al usuario que los documentos que acompañan a este aparato contienen instrucciones importantes referentes a su funcionamiento y mantenimiento (servicio).

PRECAUCIÓN

PARA EVITAR DESCARGAS ELÉCTRICAS, INTRODUZCA EL ENCHUFE EN EL TOMACORRIENTE POR COMPLETO, CON EL CONTACTO ANCHO DEL ENCHUFE EN LA RANURA ANCHA DEL TOMACORRIENTE.

PRECAUCIÓN

Al usar videojuegos, computadoras y productos similares con el televisor, mantenga los ajustes de brillo y contraste a un nivel bajo. Si una imagen inmóvil permanece en la pantalla durante un período prolongado con elevada intensidad de brillo o contraste, la imagen podría quedar grabada en la pantalla en forma permanente. Igualmente, ver continuamente el mismo canal de televisión podría dejar grabado en la pantalla el logotipo de la emisora. La garantía no cubre este tipo de anomalías, ya que se deben al uso indebido.

Nota sobre la función Caption Vision

Este televisor permite ver subtítulos, en cumplimiento con lo dispuesto en el inciso §15.119 de las normas de la Comisión Federal de Comunicaciones (FCC) de E.E.U.U.

Nota sobre la limpieza del televisor

Limpie el televisor con un paño suave y seco. Nunca utilice solventes concentrados, tales como diluyente para pintura o bencina, ya que podrían dañar el acabado del mueble.

Nota para el técnico que instale el sistema de CATV

Este recordatorio se brinda para hacer notar al técnico que instale el sistema de CATV el Artículo 820-40 del Código Eléctrico Nacional de E.E.U.U. (NEC), mismo que contiene normas para la puesta a tierra correcta y, en particular, establece que la tierra del cable debe conectarse al sistema de tierra del edificio en el punto más próximo que sea factible a la entrada del cable.

El empleo de este televisor para fines que no sean la recepción privada de programas transmitidos por UHF, VHF o cable, destinados a uso del público en general, podría requerir autorización de la emisora o compañía de cable, del propietario del programa o de ambos.

NOTIFICACIÓN

Este aparato ha sido debidamente probado, comprobándose que cumple con los límites impuestos a dispositivos digitales Clase B de acuerdo con la Sección 15 de las normas de la FCC. Estos límites se establecieron para ofrecer protección razonable contra interferencias perjudiciales en las instalaciones residenciales. Este aparato genera, usa y puede emitir energía de frecuencia radioeléctrica. De no instalarse y utilizarse de acuerdo con las instrucciones correspondientes, podría producir interferencias perjudiciales en las radiocomunicaciones. No obstante, no puede garantizarse que no se produzcan estas interferencias en una instalación determinada. Si este aparato llega a interferir en la recepción de radio o televisión, lo que podrá comprobarse encendiendo y apagando el aparato, se recomienda al usuario intentar corregir la interferencia mediante una o más de las siguientes medidas:

- ❑ Reoriente o cambie de lugar las antenas receptoras.
- ❑ Aumente la distancia que separa este aparato del receptor afectado.
- ❑ Enchufe el aparato en un tomacorriente de un circuito distinto al que esté enchufado el receptor afectado.
- ❑ Consulte a un distribuidor o solicite los servicios de un técnico capacitado en radio y televisión.
- ❑ Se le informa que cualquier cambio o modificación que no se detalla expresamente en el presente manual podría invalidar su autorización para emplear este aparato.

Instalación

- ❑ Para evitar el sobrecalentamiento interno, no obstruya las rejillas de ventilación.
- ❑ No instale el televisor en un lugar caliente o húmedo, ni donde quede expuesto a cantidades excesivas de polvo o a vibraciones mecánicas.
- ❑ El cable eléctrico está sujeto con ganchos a la parte posterior del televisor. No intente extraer el cable de los ganchos ya que podría dañar el televisor.

Sony participa en el programa ENERGY STAR® y ha determinado que este producto o modelos de producto satisfacen los lineamientos de ENERGY STAR® correspondientes al uso eficiente de energía.

ENERGY STAR® es una marca registrada de E.E.U.U.

Registro del propietario

Los números de modelo y de serie del televisor se encuentran en la portada del presente manual de instrucciones y en la parte posterior del televisor. Cítelos cada vez que se comunique son su concesionario Sony para algún asunto relacionado con este producto.

Información de marcas registradas

TruSurround y el símbolo (●)® son marcas registradas de SRS Labs, Inc. La tecnología TruSurround está incorporada en virtud de la licencia de SRS Labs, Inc.

BBE y el símbolo de BBE son marcas registradas de BBE Sound, Inc. y se usan bajo licencia de BBE Sound, Inc. en virtud de las patentes de E.E.U.U. número 4,638,258 y 4,482,866.

Wega, FD Trinitron, Steady Sound, Digital Reality Creation, Caption Vision, CineMotion, Memory Stick y Twin View son marcas comerciales registradas de Sony Corporation. ClearEdge VM y HD Detailer son marcas comerciales registradas de Sony Corporation.

NORMAS IMPORTANTES SOBRE SEGURIDAD

Para su protección, lea detenidamente estas instrucciones y guarde este manual para consultarlo en el futuro.

Lea detenidamente y observe todas las advertencias y precauciones y siga las instrucciones inscritas en el televisor o descritas en el manual de operación o reparación.

ADVERTENCIA

Para protegerse contra daños personales, debe acatar las precauciones de seguridad básicas durante la instalación, la utilización y el mantenimiento del televisor indicadas a continuación.

Utilización

Alimentación eléctrica

Este televisor solamente deberá alimentarse con el tipo de fuente de alimentación indicado en la placa de serie / modelo. Si no está seguro sobre el tipo de alimentación eléctrica de su hogar, consulte a su proveedor o a la compañía de suministro eléctrico local. En caso de un televisor diseñado para alimentarse con pilas, consulte su manual de operación.

Conexión a tierra o polarización

Este aparato cuenta con cable eléctrico de ca con clavija polarizada (una cuchilla de la clavija es más ancha que la otra), o con tres terminales (el tercero es para la puesta a tierra). Siga las instrucciones indicadas a continuación:

Para un televisor con cable eléctrico de ca con clavija polarizada

Esta clavija solamente entrará en el tomacorriente de una sola forma. Ésta es una medida de seguridad. Si no puede insertar completamente la clavija el tomacorriente, trate de invertirla. Si la clavija sigue sin poder conectarse completamente, comuníquese con un electricista para que le instale un tomacorriente adecuado. No intente contravenir la medida de seguridad de la clavija polarizada introduciéndola a la fuerza.

Advertencia alternativa

Para un televisor con clavija de ca de tres terminales con conexión a tierra

Esta clavija solamente se acopla a los tomacorrientes eléctricos que tienen conexión a tierra. Ésta es una medida de seguridad. Si no puede conectar completamente la clavija en el tomacorriente, comuníquese con un electricista para que le instale uno adecuado. No intente contravenir esta medida de seguridad.

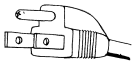

Sobrecarga

No sobrecargue los tomacorrientes, los cables de extensión ni los tomacorrientes múltiples sobrepasando su capacidad porque esto podría resultar en incendios o cortocircuitos.

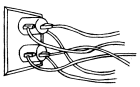

Apague el televisor siempre que no esté en uso. Cuando no vaya a usar el televisor durante períodos prolongados, desconéctelo de la alimentación para protegerse contra la posibilidad de un mal funcionamiento interno que pudiese provocar el peligro de incendios.

No desconecte la antena ni el cable de alimentación durante tormentas fuertes, ya que podría sufrir lesiones graves si llegara a caer un relámpago mientras esté sosteniendo el cable o la antena. Apague el televisor y espere a que mejore el clima.

Memory Stick

Para proteger a los niños pequeños contra lesiones que pudieran producir los medios Memory Stick, cuando no los esté usando retírelos todos de la ranura Memory Stick del televisor y guárdelos en un lugar seguro.

Introducción de objetos y líquidos

Nunca introduzca objetos de ningún tipo a través de las ranuras del gabinete, ya que podrían tocar puntos de voltaje peligroso o producir cortocircuitos en los componentes, lo que podría ocasionar incendios o descargas eléctricas. No derrame nunca ningún tipo de líquido sobre el televisor.

Accesorios

No utilice ningún accesorio no recomendado por el fabricante, ya que podría ser peligroso.

No coloque ningún objeto, especialmente objetos pesados, sobre el televisor, pues podría caerse y ocasionar lesiones.

Limpieza

Antes de limpiar el televisor, desconéctelo del tomacorriente. No utilice limpiadores líquidos ni aerosoles. Para limpiar el exterior del televisor, use un paño ligeramente humedecido en agua.

Si un televisor en funcionamiento emite crujidos continuos o frecuentes, desconéctelo y consulte a su concesionario o a un técnico de reparación. Es normal que algunos televisores produzcan estos ruidos, especialmente al encenderlos o apagarlos.

Instalación

Debido a que el televisor es pesado y su superficie inferior es plana, siempre levanten o muevan el televisor entre dos personas. Una persona puede lesionarse gravemente si intenta mover el televisor por sí sola o si se maneja en forma poco firme. Coloque el televisor en una superficie nivelada y estable.

Agua y humedad

No utilice aparatos que requieran de alimentación eléctrica cerca de agua — por ejemplo, cerca de una bañera, un lavamanos, un fregadero o una lavadora, en un sótano húmedo, ni cerca de una piscina, etc.

Colocación

No coloque el televisor sobre una mesita con ruedas, un pedestal, un tripié, una ménsula, una mesa o un estante inestable, ya que podría caerse, causando daños serios a niños, adultos y al propio televisor. Utilice solamente la mesita de ruedas o el soporte recomendado por el fabricante para el modelo específico. Cuando el televisor se suspenda, deben seguirse las instrucciones del fabricante y se debe usar un accesorio de suspensión recomendado por el fabricante. El conjunto formado por un televisor y mueble con ruedas deberá moverse con cuidado. Las paradas repentinas, la fuerza excesiva y las superficies desiguales podrían hacer volcar a este conjunto.

Desconecte todos los cables del televisor antes de intentar moverlo.

No permita que niños o mascotas se suban al televisor ni que se recarguen sobre él, ya que podrían hacerlo caer y sufrir lesiones graves.

Ventilación

Las ranuras y aberturas en la parte posterior o inferior del televisor son para permitir la ventilación necesaria. Para asegurar la operación fiable del televisor y protegerlo contra el sobrecalentamiento, estas ranuras y aberturas nunca deben cubrirse ni bloquearse.

- ❑ Nunca obstruya las ranuras o aberturas con paños ni otros materiales.

- ❑ Nunca obstruya las ranuras o aberturas colocando el televisor sobre una cama, sofá, alfombra u otras superficies similares.

- ❑ Nunca coloque el televisor en un lugar cerrado, como en un librero o un mueble empotrado, a menos que haya ventilación adecuada.

- ❑ No coloque el televisor cerca de un radiador o una salida de calefacción, ni sobre éstos, ni en lugares donde quede expuesto a la luz solar directa.

Protección del cable de alimentación

No permita que objeto alguno esté o pase sobre el cable de alimentación, ni coloque el televisor donde el cable pueda quedar sometido a desgaste, presión o maltrato.

Antenas

Conexión a tierra de la antena exterior

Si se instala una antena exterior, siga las precauciones siguientes. Un sistema de antena exterior no debe colocarse cerca de líneas aéreas de alta tensión ni otros circuitos de iluminación o alimentación eléctrica, ni donde pueda entrar en contacto con este tipo de líneas o circuitos.

CUANDO INSTALE UN SISTEMA DE ANTENA EXTERIOR, DEBE ACTUAR CON EXTREMA PRECAUCIÓN PARA EVITAR ENTRAR EN CONTACTO CON ESAS LÍNEAS DE ALIMENTACIÓN O CIRCUITOS, YA QUE TAL CONTACTO CASI SIEMPRE RESULTA FATAL.

Cerciórese de que el sistema de antena esté puesto a tierra a fin de que proporcione cierta protección contra sobretensiones y acumulación de cargas estáticas. La Sección 810 del Código Eléctrico Nacional (NEC) de E.E.U.U. y la Sección 54 del Código Eléctrico Canadiense ofrecen información con respecto a la puesta a tierra adecuada del mástil de antena y su estructura de apoyo, la puesta a tierra del alambre de entrada a una unidad de descarga de antena, el tamaño de los conductores de conexión a tierra, la ubicación de la unidad de descarga de la antena, la conexión de los electrodos de conexión a tierra y los requisitos de tales electrodos.

Conexión a tierra de la antena de acuerdo con el Código Eléctrico Nacional, ANSI/NFPA 70

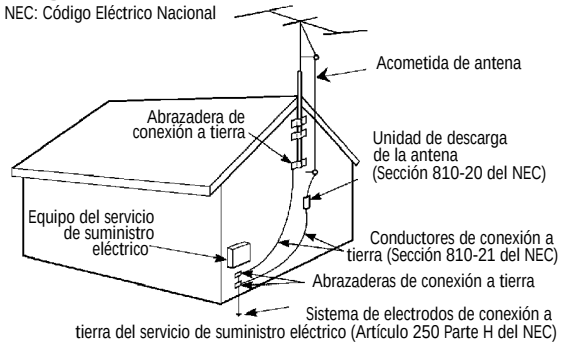

Relámpagos

Para evitar daños al televisor debido a una descarga eléctrica durante una tormenta o cuando no se encuentre en uso por largos períodos de tiempo, desconecte el cable del tomacorriente de pared y desconecte la antena. Esto prevendrá que el televisor se dañe debido a sobretensiones de las líneas de alimentación o a descargas eléctricas.

Mantenimiento

Daños que requieren reparación

Desconecte el televisor del tomacorriente y solicite los servicios de personal de reparación calificado en las condiciones siguientes:

- ❑ Cuando el cable o la clavija de alimentación esté dañado.

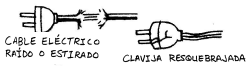

- ❑ Si se ha derramado líquido o han caído objetos en el interior del producto.

- ❑ Si el televisor ha estado expuesto a la lluvia o al agua.

- ❑ Si el televisor ha recibido un golpe fuerte al caer o si el gabinete está dañado.

- ❑ Si el televisor no funciona normalmente al seguir las instrucciones de operación, ajuste solamente los controles especificados en el manual de operación. El ajuste inadecuado de otros controles podría ocasionar daños que a menudo requieren la intervención extensa de un técnico calificado a fin de restaurar el funcionamiento normal del televisor.

- ❑ Cuando el desempeño del televisor cambia notablemente significa que es necesario darle mantenimiento.

Reparación

No intente reparar por sí mismo el aparato, ya que al abrir el gabinete se vería expuesto a voltajes peligrosos y otros riesgos. Solicite los servicios de personal de reparación calificado.

Piezas de reemplazo

Cuando se haya requerido el reemplazo de piezas, solicite al técnico de reparación que certifique por escrito el haber utilizado piezas de repuesto especificadas por el fabricante con las mismas características que las originales.

La utilización de piezas no autorizadas podría causar incendios, descargas eléctricas u otros peligros.

Comprobación de seguridad

Después de haber finalizado cualquier servicio de mantenimiento o reparación, solicite al técnico de reparación que realice y certifique las comprobaciones de seguridad rutinarias (como especifica el fabricante) para determinar si el televisor se encuentra en condiciones seguras de funcionamiento. Deshacerse inadecuadamente del televisor cuando su vida útil finaliza podría provocar la implosión del tubo de imagen. Solicite este servicio a un técnico calificado.

Glosario de terminología

En este manual se incluyen ciertos términos en inglés. A continuación encontrará su traducción y el número de página donde aparecen.

Texto en el manual	*Español*	*Página(s)*
Memory Stick	memoria Memory Stick (marca registrada de Sony)	2, 6, 11, 41, 45, 52, 53, 54, 55, 56, 57, 58, 59, 75, 77, 80, 86
VIDEO 2 INPUT	entrada de VIDEO 2	11
S VIDEO OUT	salida de S VIDEO	13
el botón RESET	el botón de restablecer	38, 41, 50, 64, 66, 71, 82, 86
el botón MUTING	el botón de suprimir el sonido	40, 45, 48, 81, 86
el botón PIC MODE	el botón de modo de imagen	41, 64, 86
el botón JUMP	el botón de alternar	40, 45, 86
el botón CODE SET	el botón de juego de códigos	41, 43, 85
el botón POWER	el botón de encendido / apagado	38, 41, 45, 81, 86
el botón FUNCTION	el botón de función	40, 45, 79, 81, 86
el botón DISPLAY	el botón de mostrar	41, 45, 72, 85
el botón SLEEP	el botón de apagado automático	40, 86
el botón ENTER	el botón de introducir	41, 43, 45, 48, 85
el botón FAVORITES	el botón de favoritos	40, 50, 85
el botón FREEZE	el botón de congelar	41, 51, 85
el botón SYSTEM OFF	el botón de apagar el sistema	42, 86
el botón GUIDE	el botón de guía	41, 85
ClearEdge	Claridad de imagen (marca registrada de Sony)	65, 85
Timer	reloj	71, 82, 86
Timers	relojes	71, 86
LOCK	bloqueado	59, 80, 86
STAND BY	en espera	82, 86
CineMotion	Cine en movimiento (marca registrada de Sony)	85
CONTROL S IN / OUT	entrada / salida de CONTROL S	85
Digital Reality Creation	Creación de Realidad Digital	85
el botón DRC MODE	el botón de Modo DRC	40, 85
SELECT	seleccionar	86
Steady Sound	Sonido uniforme (marca registrada de Sony)	86
HD Detailer	Video amplificado (marca registrada de Sony)	8, 85

Contenido

Presentación del televisor FD Trinitron Wega

Resumen ***7***
Presentación del televisor FD Trinitron Wega ***7***
Contenido de la caja 7
Funciones 7

Instalación del televisor

Resumen ***9***
Nota sobre el cable eléctrico 9
Conectores y controles del televisor ***10***
Panel frontal 10
Panel posterior 12
Conexiones básicas: Conexión del cable o la antena ***14***
Sólo el cable o la antena 15
Sólo el cable y la antena 16
Sólo el decodificador y el cable 18
Sólo el decodificador 20
Conexión de equipo optativo ***21***
Uso de S VIDEO 21
Videograbadora y cable 22
Videograbadora y decodificador 24
Dos videograbadoras para el montaje de cintas 26
Receptor satelital 28
Receptor satelital y videograbadora 30
Reproductor de DVD con conectores de video componente 32
Reproductor de DVD con conectores S VIDEO y audio 34
Cámara de video 35
Receptor de audio 36
Uso de la función CONTROL S ***37***
Programación de la lista de canales ***38***
Uso de Autoajustes 38

Uso del control remoto

Resumen ***39***
Colocación de las pilas ***39***
Descripción de los botones ***40***
Panel exterior 40
Panel interior 42
Programación del control remoto ***43***

Uso de las funciones

Resumen ***45***
Para ver el televisor ***45***
Uso del Índice desplazante ***46***
Factores que afectan el Índice desplazante 46
Uso de Twin View ***47***
Visualización de imágenes gemelas 47
Factores que afectan la función Twin View 47
Activación de la imagen 48
Cambio del tamaño de la imagen 49
Uso de Canales Favoritos ***50***
Creación de la lista Canales Favoritos 50
Visualización de la lista Canales Favoritos 50
Uso de la función Congelación ***51***
Uso del visualizador de imágenes en Memory Stick ***52***
Acerca de Memory Stick 52
Tipos de imágenes que apoya 52
Tipos de imágenes que no apoya 54
Introducción y extracción de un Memory Stick 55
Visualización del menú Memory Stick 56
Uso del Índice Memory Stick 57
Uso de la presentación con diapositivas del Memory Stick 58
Cambio de las opciones de Ajustes del Memory Stick 58
Uso de la pantalla Girar imagen 59
Uso del control remoto de su televisor con otros aparatos ***60***

Uso de los menús

Resumen ***63***
Navegación por los menús ***63***
Uso del menú Video ***64***
Uso del menú Audio ***66***
Uso del menú Canal ***68***
Uso del menú Bloqueo ***70***
Uso del menú Timer ***71***
Uso del menú Ajustes ***72***

Más Información

Resumen ***75***
Glosario ***76***
Notas para el uso de medios Memory Stick ***77***
Solución de problemas ***78***
Especificaciones ***83***
Accesorios opcionales ***83***
índice ***85***

Presentación del televisor FD Trinitron Wega

Resumen

Este capítulo describe el contenido de la caja en que se envía el televisor y brinda un resumen de las funciones de su televisor Wega.

Presentación del televisor FD Trinitron Wega

El FD Trinitron Wega (se pronuncia VEGA) se caracteriza por su extraordinario contraste, su absoluta precisión y su singular nitidez de imagen, desde un extremo de la pantalla hasta el otro.

Usted reconocerá la superioridad de la tecnología Wega casi al instante. Probablemente lo primero que notará es que el panel de cristal plano produce un mínimo de reflejos molestos. Esta tecnología de pantalla plana mejora el detalle de la imagen sin causar distorsión, a diferencia de lo que ocurre con una pantalla curva tradicional. El televisor FD Trinitron proyecta un extraordinario detalle de la imagen, no sólo al centro sino también hasta las esquinas de la pantalla. Esto significa que usted puede disfrutar de una imagen brillante y nítida desde cualquier parte de la habitación.

Contenido de la caja

Además de su nuevo televisor Trinitron, la caja en que se envía el producto contiene un control remoto y dos pilas AA (R6), es decir, todo lo que necesita para instalar y usar el televisor.

Funciones

Entre las funciones que usted disfrutará con su nuevo televisor se encuentran:

- **DRC® (Digital Reality Creation) Multifunction**: A diferencia de los duplicadores de línea convencionales, la función DRC Multifunction reemplaza la señal de una transmisión normal (NTSC) con otra señal equivalente a alta definición (HD), al mismo tiempo que duplica la cantidad de líneas verticales y horizontales. Esto brinda cuatro veces más densidad para la señal proveniente de fuentes de alta calidad, como los DVD, la transmisión satelital y las videocámaras digitales. El menú Video le permite seleccionar una salida entrelazada, progresiva o de CineMotion™.
- **Índice desplazante**: Le permite seleccionar programas de entre una serie de ventanas de avance que recorren el lado derecho de la pantalla.

- **Twin View™:** Al utilizar el Multi-Image Driver (MIDX), la tecnología Twin View le permite ver dos programas, uno al lado del otro, y también le brinda la capacidad de acercamiento en una de las imágenes. Puede ver imágenes provenientes de dos fuentes distintas (1 080i, 720p, 480p y 480i) simultáneamente. (Únicamente la ventana izquierda de Twin View puede desplegar señales de fuentes 1 080i, 720p y 480p.)
- **Canales favoritos**: Puede ver un avance o "preview" de la programación de hasta ocho de sus canales favoritos y seleccionar uno de ellos.
- **Modulación de velocidad ClearEdge VM™:** Brinda realce a las líneas verticales para agudizar la definición de la imagen.
- **Steady Sound®:** Modula los niveles de volumen para uniformizar el sonido de los programas y el de los comerciales.
- **Visualizador de imágenes en Memory Stick®:** Le permite ver en su televisor las imágenes digitales almacenadas en medios Memory Stick.
- **Entradas de video componente:** Ofrece la mejor calidad de video para la conexión de reproductores de DVD (480p, 480i) y "set-top boxes" (dispositivos de conexión inmediata) digitales (HD 1 080i, 720p).
- **CineMotion™:** El procesamiento de tracción inversa de 3-2 brinda óptima calidad de imagen para la señal proveniente de fuentes en película (para medios originalmente rodados en formato de 24 marcos por segundo).
- **HD Detailer™:** El amplificador de video de banda ancha ofrece altos índices de frecuencia de ancho de banda, con lo cual se puede enviar más información de video a la pantalla para obtener mejor calidad de imagen, especialmente para la señal proveniente de fuentes de alta definición (HD).
- **Modo16:9:** Tecnología de compresión vertical que permite una máxima resolución de la imagen proveniente de fuentes "anamórficas" o fuentes "realzadas para pantalla ancha", incluyendo muchos DVD.

A 16:9 también se le denomina formato de pantalla ancha.

- **Bloqueo:** La tecnología V-Chip permite a los padres de familia impedir el acceso de televidentes jóvenes a programación poco adecuada.
- **Interfaz visual digital (DVI):** Puede aceptar la conexión digital con protección contra copias (HDCP*) a otros dispositivos (como dispositivos de conexión inmediata digitales) si cuentan con interfaces compatibles. El terminal de entrada DVI-HDTV cumple con la norma EIA-861 y no tiene el fin de usarse con computadoras personales.

*High-bandwidth Digital Content Protection (Cifrado de contenido digital de alto ancho de banda)

Instalación del televisor

Resumen

En este capítulo se brindan instrucciones ilustradas para instalar el televisor.

Tema	Página(s)
Conectores y controles del televisor	10-13
Conexiones básicas: Conexión del cable o la antena	14-20
Conexión de equipo optativo	
Videograbadora y cable	22
Videograbadora y decodificador	24
Dos videograbadoras para el montaje de cintas	26
Receptor satelital	28
Receptor satelital y videograbadora	30
Reproductor de DVD con conectores de video componente	32
Reproductor de DVD con conectores S VIDEO y audio	34
Cámara de video	35
Receptor de audio	36
Uso de la función CONTROL S	37
Programación de la lista de canales	38

Nota sobre el cable eléctrico

El cable de corriente alterna está sujeto a la parte posterior del televisor mediante un gancho. Tenga cuidado al retirar la clavija de corriente alterna de su compartimiento. Deslice hacia arriba la clavija con suavidad para extraerla del gancho. Una vez extraída, la clavija se desacoplará automáticamente del sitio en el que está alojada.

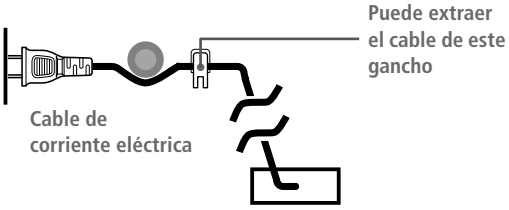

No conecte el cable eléctrico hasta que haya realizado todas las demás conexiones.

Panel frontal

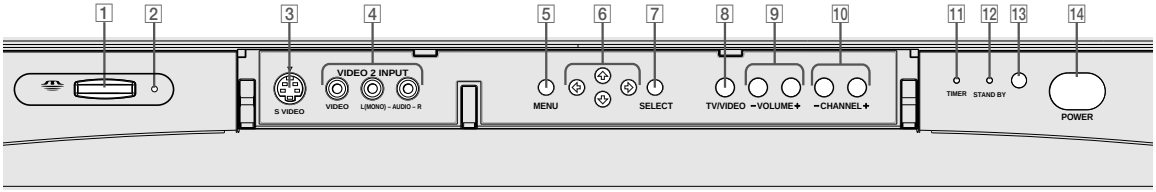

Elemento		Descripción
1	MEMORY STICK (memoria MEMORY STICK)	Ranura para introducir el Memory Stick. Para mayores detalles, vea “Uso del visualizador de imágenes en Memory Stick” en la página 52.
2	MEMORY STICK LED (luz de MEMORY STICK)	Al iluminarse, indica que el televisor está leyendo el Memory Stick. (No extraiga el Memory Stick cuando este indicador esté iluminado.)
3	S VIDEO VIDEO 2 INPUT (entrada de VIDEO 2)	Se conecta con la salida S VIDEO OUT de su cámara de video u otro equipo de video que cuente con la función S VIDEO. Brinda mejor calidad de imagen que el video compuesto (4).
4	VIDEO/L (MONO)-AUDIO-R VIDEO 2 INPUT (entrada de VIDEO 2)	Se conecta a las conexiones de salida de audio y video de su cámara de video u otro equipo de video.
5	MENU (menú)	Presiónelo para ver el Menú. Vuélvalo a presionar para salir del Menú. Para mayores detalles, vea “Uso de los menús” en la página 63.
6	↑ ↓ ← →	Presione ↑ ↓ ← → para mover el cursor en pantalla.
7	✛ SELECT (seleccionar)	Presiónelo para seleccionar la opción que esté resaltada en pantalla.
8	TV/VIDEO (televisor/videograbadora)	Presiónelo repetidamente para recorrer el equipo de video que esté conectado a las entradas de video del televisor.
9	-VOLUME + (volumen)	Presiónelos para ajustar el volumen.
10	-CHANNEL+ (canal)	Presiónelos para recorrer los canales. Para recorrerlos rápidamente, mantenga presionado uno de los botones CHANNEL.
11	TIMER LED (luz reloj)	Al iluminarse, indica que uno de los timers (reloj) está programado y en ese caso, esta luz permanece iluminada aun cuando el televisor se apaga. Para mayores detalles, vea la página 71.
12	STAND BY LED (luz en espera)	Parpadea cuando se enciende el televisor y posteriormente se apaga cuando aparece la imagen. Si esta luz parpadea continuamente indica que es necesario reparar el televisor.
13	Receptor de señal Infrarroja	Recibe las señales infrarrojas del control remoto del televisor.
14	POWER (encendido/apagado)	Presiónelo para encender y apagar el televisor.

Panel posterior

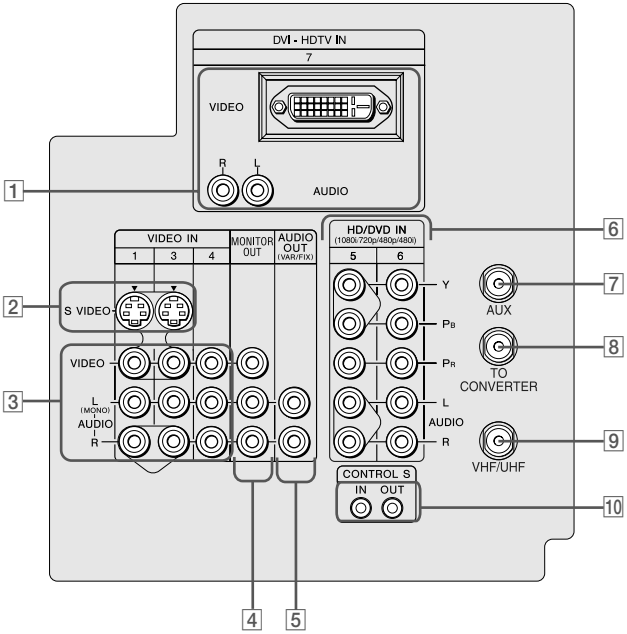

Elemento	Descripción
1 DVI-HDTV VIDEO AUDIO R/L (VIDEO 7 IN) (entrada de VIDEO 7)	Puede aceptar la conexión digital con protección contra copias (HDCP*) a otros dispositivos (como dispositivos de conexión inmediata digitales) si cuentan con interfaces compatibles. El terminal de entrada DVI-HDTV cumple con la norma EIA-861 y no tiene el fin de usarse con computadoras personales. Consulte el manual de instrucciones de su equipo para obtener detalles sobre cómo conectarlo y usarlo con el televisor.
2 S VIDEO IN 1/3/4 (entrada de S VIDEO en 1/3/4)	Se conecta a la salida S VIDEO OUT de su videograbadora u otro equipo de video que cuente con S VIDEO. S VIDEO brinda mejor calidad de imágenes que las conexiones de video compuesto (3) o VHF/UHF (9).
3 VIDEO IN 1/3/4 VIDEO/L(MONO) -AUDIO-R (entrada de video en 1/3/4 VIDEO/Izq.(MONOFÓNICO)-AUDIO-Der.)	Se conecta a las salidas de audio y video compuesto de su videograbadora u otro componente de video. Una cuarta entrada de audio y video (VIDEO 2) para componentes se encuentra en el panel frontal del televisor. Esta conexión de video brinda mejor calidad de imágenes que la conexión VHF/UHF (9).
4 MONITOR OUT (salida de monitor)	Permite grabar en una videograbadora el programa que esté viendo. Al conectar dos videograbadoras, puede utilizar el televisor como monitor para el montaje de cintas (no funciona con 480p, 720p ó 1 080i si proviene de VIDEO 5-7).
5 AUDIO OUT (VAR/FIX) L(MONO)/R (salida de audio (VAR/FIJA) Izq. (MONOFÓNICO)/Der.)	Se conecta a las entradas de audio izquierda y derecha de su equipo de audio o video. Puede utilizar estas salidas para escuchar el audio de su televisor en su sistema de estéreo.
6 HD/DVD IN 5/6 (1 080i/720p/480p/480i) (entrada de VIDEO 5/6)	Se conecta a las conexiones de video (Y, PB, PR) y audio (izq./der.) de video componente de su dispositivo de conexión inmediata digital o reproductor de DVD. El video componente brinda la mejor calidad de imágenes (mejor que 2, 3 ó 9).
7 AUX (auxiliar)	Entrada auxiliar de señal de radiofrecuencia que se conecta a su antena, cable de CATV o salida de decodificador (caja convertidora de televisión por cable). Esto es cómodo al utilizar dos fuentes de VHF/UHF (antena, cable de CATV o decodificador). Para obtener mayores detalles, vea las páginas 16 a 19.
8 TO CONVERTER (al convertidor)	Se conecta a la entrada de su decodificador. Esta salida de VHF/UHF le permite programar su televisor para alternar entre canales codificados (recibidos mediante un decodificador) y canales normales de televisión por cable. Use esta salida en lugar de un bifurcador para obtener una mejor calidad de imagen cuando sea necesario cambiar entre canales de televisión por cable codificados y no codificados. Para obtener mayores detalles, vea las páginas 18 a 19.
9 VHF/UHF	Entrada primaria de señal de radiofrecuencia que se conecta al cable o a la antena VHF/UHF.
10 CONTROL S IN/OUT (entrada/salida de CONTROL S)	Permite al televisor recibir (IN) y enviar (OUT) señales de control remoto a otro equipo Sony de audio o video controlado mediante señales infrarrojas que cuente con la función CONTROL S.

*High-bandwidth Digital Content Protection (Cifrado de contenido digital de alto ancho de banda)

Conexiones básicas: Conexión del cable o la antena

Hay varias formas en que puede conectar su televisor, dependiendo de cómo se recibe la señal en su hogar (cable, decodificador, antena) y de si planea o no conectar una videograbadora.

Si conectará	Vea la página
Sólo el cable o la antena ❑ Sin decodificador ni videograbadora	15
Sólo el cable y la antena ❑ Sin decodificador ni videograbadora	16
Sólo el decodificador y el cable ❑ El decodificador descodifica sólo algunos canales (generalmente los de paga) ❑ Sin videograbadora	18
Sólo el decodificador ❑ El decodificador descodifica todos los canales ❑ Sin videograbadora	20

Si conectará una videograbadora

❑ Vea las conexiones descritas en las páginas 22 y 24.

Sólo el cable o la antena

Para obtener los mejores resultados, use una de las siguientes conexiones si conectará el cable o la antena y:

- ❑ No necesita un decodificador para descodificar los canales. (Si conectará un decodificador, vea las páginas 18-20.)
- ❑ No conectará una videograbadora. (Si conectará una videograbadora, vea las páginas 22 y 24.)

Como se muestra a continuación, la conexión que escoja dependerá del tipo de cable con que cuente su casa.

Cable coaxial de 75 ohm (generalmente en casas más nuevas)

Tipo de cable	*Conectarlo de esta forma*
Sólo VHF o combinación de VHF/UHF o cable	Cable coaxial de 75 ohm; Televisor; VHF/UHF

Cable bifilar de 300 ohm (generalmente en casas más viejas)

Tipo de cable	*Conectarlo de esta forma*
Sólo VHF o Sólo UHF o combinación de VHF/UHF	Cable bifilar de 300 ohm; Televisor; VHF/UHF; Conector de la antena (no se incluye)

Cable coaxial de 75 ohm y bifilar de 300 ohm (se encuentra en algunas casas)

Tipo de cable	*Conectar de esta forma*
VHF y UHF	Cable coaxial de 75 ohm; Televisor; VHF/UHF; Mezclador U/V (no se incluye); Cable bifilar de 300 ohm

Sólo el cable y la antena

Para obtener los mejores resultados, realice las conexiones de esta forma si:

- ❑ Tiene cable y antena.
  (Realizar las conexiones de esta forma es práctico si usará una antena de techo independiente para recibir los canales adicionales que no le brinda su compañía de televisión por cable.)
- ❑ No conectará un decodificador ni una videograbadora. (Si conectará un decodificador, vea las páginas 18 a 20. Si conectará una videograbadora, vea las páginas 22 a 24.)

Tipo de cable	*Conectar de esta forma*
Televisión por cable (CATV) y antena	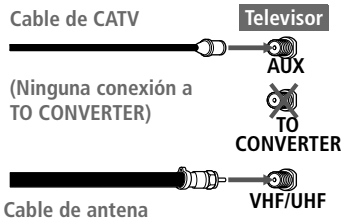

Uso de Twin View si realiza las conexiones de esta forma

Al realizar las conexiones de esta forma no podrá ver los canales del sistema de televisión por cable en la ventana derecha de Twin View.

Para obtener mayores detalles sobre Twin View, vea la página 47.

Notas para cuando realiza las conexiones de esta forma

Para ...	*Haga esto...*
Alternar la entrada del televisor entre la del cable y la antena	Presione ANT para alternar entre las entradas VHF/UHF y AUX del televisor.
Recibir canales por la antena en lugar de por el cable	1 Presione ANT para cambiar a la entrada AUX. 2 Establezca la opción Cable en No. Para obtener mayores detalles, vea “Selección de opciones de canal”, en la página 66. 3 Ejecute el programa Autoajustes, como se describe en “Uso de Autoajustes” en la página 38.

Sólo el decodificador y el cable

USUARIOS DE DECODIFICADORES DIGITALES: No utilicen esta conexión, ya que el conector TO CONVERTER (al convertidor) no es compatible con decodificadores digitales.

Para obtener los mejores resultados, realice las conexiones de esta forma si:

- Su compañía de cable codifica algunos canales, como los de paga (para los que debe usar un decodificador), pero no todos.
- No conectará una videograbadora. (Si conectará una videograbadora, vea las páginas 22 y 24.)

Si realiza las conexiones de esta forma, podrá:

- Usar el control remoto del televisor para cambiar los canales recibidos a través del decodificador mediante la entrada AUX del televisor. (Antes debe programar el control remoto para que funcione con su decodificador específico; vea “Programación del control remoto” en la página 43.)
- Usar el control remoto del televisor para cambiar los canales que el televisor recibe directamente en su entrada VHF / UHF. (El sintonizador de su televisor brinda una mejor señal que el decodificador.)

Uso de Twin View si realiza las conexiones de esta forma

Si realiza las conexiones de esta forma, podrá usar todas las funciones de Twin View en los canales no codificados que su televisor recibe directamente en la entrada VHF/UHF.

Sin embargo, sólo podrá usar algunas de las funciones de Twin View al ver canales que se reciben en la entrada VHF/UHF de su televisor a través del decodificador. Por ejemplo, cuando cambia la entrada del televisor a AUX —para seleccionar la entrada del decodificador—, la imagen aparecerá únicamente en la ventana izquierda. Si enciende Twin View, podrá ver en la ventana derecha los canales de cable que el televisor reciba en la entrada VHF/UHF, pero no podrá alternar las imágenes entre la ventana izquierda y derecha.

Para obtener mayores detalles sobre Twin View, vea la página 47.

Para conectar el decodificador y el cable

1. Conecte el cable de la compañía de cable al conector VHF/UHF de su televisor.
2. Utilice un cable coaxial para conectar el conector TO CONVERTER (al convertidor) de su televisor con la entrada del decodificador. (El convertidor interno del televisor le permite cambiar entre las señales no codificadas que el televisor recibe directamente y las señales codificadas que recibe mediante el decodificador, lo cual elimina la necesidad de utilizar un bifurcador externo.)
3. Utilice un cable coaxial para conectar la salida del decodificador con el conector AUX de su televisor.
4. Ejecute el programa Autoajustes, como se describe en "Programación de la lista de canales" en la página 38.

Si su decodificador es digital, no puede utilizar esta conexión porque el conector TO CONVERTER (al convertidor) no es compatible con ese tipo de decodificadores.

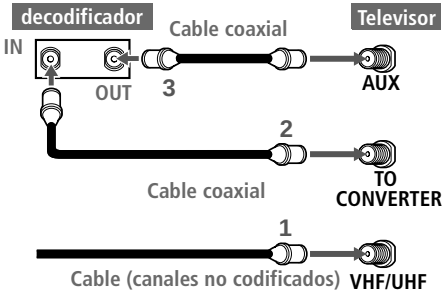

Notas para cuando realiza las conexiones de esta forma

Para...	*Haga esto...*
Usar el decodificador	Sintonice el televisor en el mismo canal en que haya sintonizado el decodificador (generalmente el 3 ó 4) y posteriormente use el decodificador para cambiar los canales.
Programar el control remoto del televisor para que funcione con el decodificador	Programe el control remoto. Vea "Programación del control remoto" en las páginas 43-44.
Activar el control remoto para que funcione con el decodificador	Presione SAT/CABLE FUNCTION (Función de satélite/cable).
Evitar que los canales puedan cambiarse por error	Cuando utilice el decodificador, el televisor deberá permanecer en el mismo canal en el que está sintonizado el decodificador (generalmente el 3 ó 4). Puede usar la función Fijar Canal del televisor para fijar un canal. Para obtener detalles, vea "Uso del menú Canal" en la página 68.
Alternar la entrada del televisor entre el decodificador y cable	Presione ANT para alternar entre las entradas VHF/UHF (canales no codificados) y AUX (codificados) del televisor.

Sólo el decodificador

Para obtener los mejores resultados, realice las conexiones de esta forma si:

- ❑ Su compañía de cable codifica todos los canales y por esto debe usar un decodificador.
- ❑ No conectará una videograbadora. (Si conectará una videograbadora, vea las páginas 22 y 24.)

Si realiza las conexiones de esta forma, podrá:

- ❑ Usar el control remoto del televisor para cambiar los canales recibidos a través del decodificador mediante el conector VHF / UHF del televisor. (Antes debe programar el control remoto para que funcione con su decodificador específico.)

Uso de Twin View si realiza las conexiones de esta forma

Cuando realiza las conexiones de esta forma, el televisor recibe todos los canales a través del decodificador y sólo una de las señales no codificadas se envía al televisor, por lo que no podrá usar la función Twin View. Si algunos de los canales están codificados y otros no, considere más bien realizar las conexiones como se indica en "Sólo el decodificador y el cable" en la página 18. Para obtener detalles sobre Twin View, vea la página 47.

Para conectar el decodificador

1. Conecte el cable del sistema de televisión por cable en el conector de entrada del decodificador.
2. Utilice un cable coaxial para conectar la salida del decodificador en el conector VHF / UHF del televisor.
3. Ejecute el programa Autoajustes, como se describe en "Programación de la lista de canales" en la página 38.

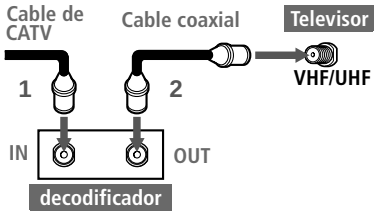

Notas para cuando realiza las conexiones de esta forma

Para...	*Haga esto...*
Usar el decodificador	Sintonice el televisor en el mismo canal en que haya sintonizado el decodificador (generalmente el 3 ó 4) y posteriormente use el decodificador para cambiar los canales.
Programar el control remoto del televisor para que funcione con el decodificador	Programe el control remoto. Vea "Programación del control remoto" en las páginas 43-44.
Activar el control remoto para que funcione con el decodificador	Presione SAT/CABLE FUNCTION (Función de satélite / cable).
Evitar que los canales puedan cambiarse por error	Cuando utilice el decodificador, el televisor deberá permanecer en el mismo canal en el que está sintonizado el decodificador (generalmente el 3 ó 4). Puede usar la función Fijar Canal del televisor para fijar un canal. Para obtener detalles, vea "Uso del menú Canal" en la página 68.

Conexión de equipo optativo

Siga las instrucciones de esta sección para conectar el siguiente equipo optativo:

Si conectará	Vea la página
Videograbadora y cable	22
Videograbadora y decodificador	24
Dos videograbadoras para el montaje de cintas	26
Receptor satelital	28
Receptor satelital y videograbadora	30
Reproductor de DVD con conectores de video componente	32
Reproductor de DVD con conectores S VIDEO y audio	34
Cámara de video	35
Receptor de audio	36

Uso de S VIDEO

Si el equipo optativo que conectará cuenta con un conector S VIDEO (como el de la izquierda), puede usar un cable de S VIDEO para obtener mejor calidad de imagen que la que ofrecería un cable de audio y video. Debido a que S VIDEO sólo transmite la señal de video, también deberá conectar cables de audio para el sonido, como se indica a continuación.

Una conexión de S VIDEO

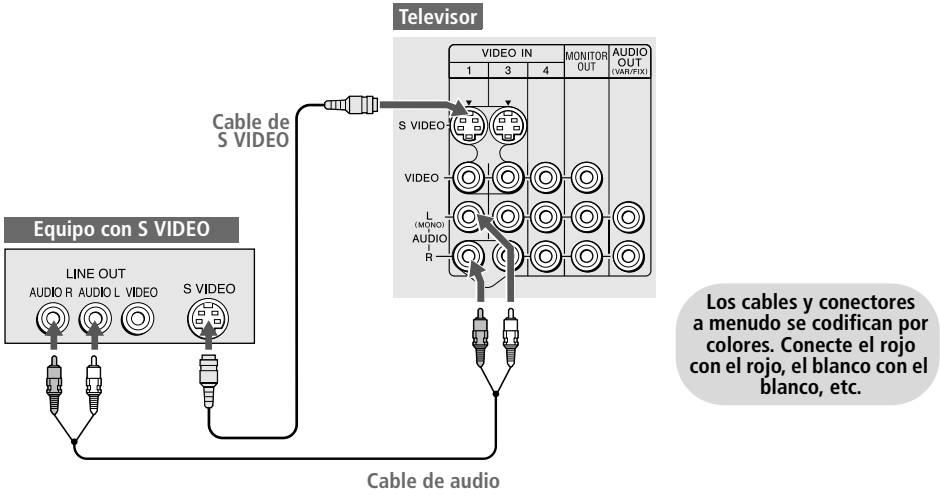

Videograbadora y cable

Para obtener los mejores resultados, realice las conexiones de esta forma si:

- ❑ Su compañía de cable no exige el uso de un decodificador.

Uso de Twin View si realiza las conexiones de esta forma

Si realiza las conexiones de esta forma podrá usar todas las funciones de Twin View. Para obtener detalles sobre Twin View, vea la página 47.

Para conectar la videograbadora y el cable

1. Conecte el cable del sistema de televisión por cable en la entrada VHF/UHF de la videograbadora.
2. Utilice un cable coaxial para conectar la salida VHF/UHF de la videograbadora con el conector VHF/UHF del televisor.
3. Utilice un cable de audio y video para conectar las salidas de audio y video de la videograbadora con las entradas de audio y video del televisor.
4. Ejecute el programa Autoajustes, como se describe en "Programación de la lista de canales" en la página 38.

¿Desea usar los conectores de S VIDEO? Vea la pagina 21.

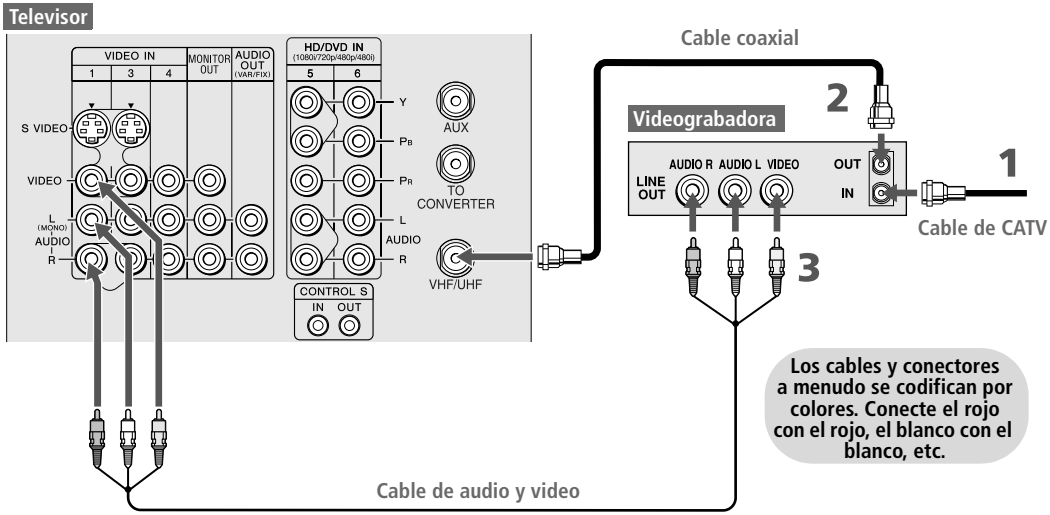

Notas para cuando realiza las conexiones de esta forma

Para...	*Haga esto...*
Ver la señal de la videograbadora	Presione TV/VIDEO hasta que quede seleccionada la entrada de la videograbadora (VIDEO 1 en la ilustración).
Ver los canales de cable	Presione TV/VIDEO hasta que quede seleccionada la entrada de cable (VHF / UHF en la ilustración).
Programar el control remoto del televisor para que funcione con la videograbadora	Si su videograbadora no es marca Sony, debe programar el control remoto. Vea “Programación del control remoto” en las páginas 43-44.
Activar el control remoto del televisor para que funcione con la videograbadora	Establezca el selector de audio y video en la misma posición en la que programó a la videograbadora. Después presione VCR/DVD FUNCTION (Función de videograbadora / DVD).
Controlar las funciones de la videograbadora con el control remoto del televisor	Vea “Con una videograbadora” en la página 60.
Asignar etiquetas de video a las señales de entrada para identificar fácilmente al equipo que haya conectado al televisor	Vea las instrucciones sobre la programación de Etiquetas de Video, en las páginas 72-73.

Videograbadora y decodificador

Para obtener los mejores resultados, realice las conexiones de esta forma si:

- ❑ Su compañía de cable codifica algunos canales, como los de paga (para los que debe usar un decodificador), pero no todos.

Uso de Twin View si realiza las conexiones de esta forma

Si realiza las conexiones de esta forma podrá usar todas las funciones de Twin View. Para obtener detalles sobre Twin View, vea la página 47.

Si realiza las conexiones de esta forma, podrá:

- ❑ Usar el control remoto del televisor para cambiar los canales que reciba mediante el decodificador. (Antes debe programar el control remoto para que funcione con su decodificador específico; vea “Programación del control remoto” en la página 43.)
- ❑ Usar el control remoto del televisor para cambiar los canales que se reciban directamente mediante el conector VHF / UHF del televisor. (El sintonizador del televisor brinda una mejor señal que el decodificador.)
- ❑ Grabar los canales que se reciben a través del decodificador y los que el televisor recibe directamente.

Para conectar una videograbadora y un decodificador se necesitarán:

- ❑ Un pequeño dispositivo, de costo módico, denominado bifurcador que puede adquirir en la tienda local de productos electrónicos.

USUARIOS DE DECODIFICADORES DIGITALES: Si desea conectar un decodificador digital, necesitará un bifurcador bidireccional especial que esté diseñado para funcionar con su decodificador digital. Comuníquese con su proveedor de servicio de cable para obtener los detalles.

- ❑ Tres cables coaxiales.
- ❑ Un cable de audio y video o uno de S VIDEO y cables para audio.

Para conectar la videograbadora y el decodificador

1. Conecte el cable del sistema de televisión por cable a la entrada única del bifurcador.
2. Utilice un cable coaxial para conectar una de las dos salidas del bifurcador a la entrada para VHF / UHF del televisor.
3. Utilice un cable coaxial para conectar la otra salida del bifurcador a la entrada del decodificador.
4. Utilice un cable coaxial para conectar la salida del decodificador a la entrada de RF (radiofrecuencia) de la videograbadora.
5. Utilice un cable de audio y video para conectar las salidas de audio y video de la videograbadora con las entradas de audio y video del televisor.
6. Ejecute el programa Autoajustes, como se describe en “Programación de la lista de canales” en la página 38.

¿Desea usar los conectores de S VIDEO? Vea la página 21.

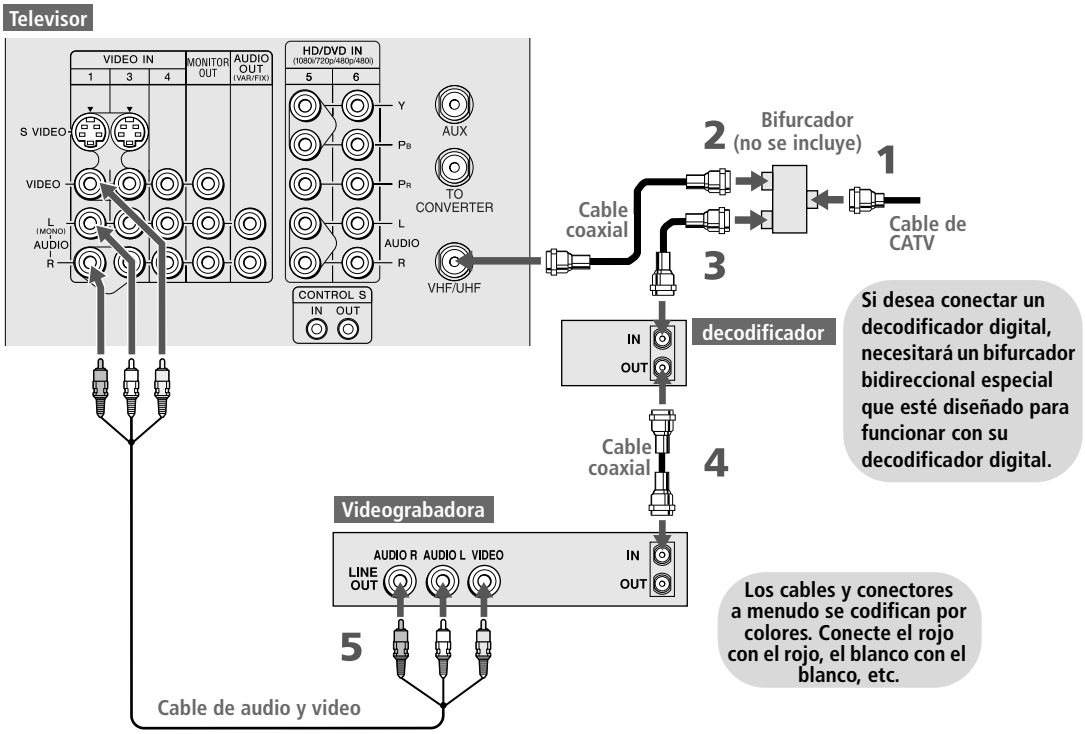

Notas para cuando realiza las conexiones de esta forma

Para...	*Haga esto...*
Ver los canales de cable (no codificados)	Presione TV/VIDEO hasta que quede seleccionada la entrada de cable (VHF / UHF en la ilustración).
Ver los canales del decodificador (codificados)	Encienda la videograbadora y sintonícela en el mismo canal en que sintonizó el decodificador (generalmente el 3 ó 4). Presione TV/VIDEO hasta que quede seleccionada la entrada de la videograbadora (VIDEO 1 en la ilustración). Use el decodificador para cambiar los canales.
Ver la señal de la videograbadora	Presione TV/VIDEO hasta que quede seleccionada la entrada de la videograbadora (VIDEO 1 en la ilustración).
Programar el control remoto del televisor para que funcione con el decodificador o la videograbadora	Si su videograbadora no es marca Sony, debe programar el control remoto. Vea “Programación del control remoto” en las páginas 43-44.
Activar el control remoto para que funcione con el decodificador o la videograbadora	Para el decodificador presione SAT/CABLE FUNCTION (Función de satélite / cable). Para la videograbadora, coloque el selector de audio y video en la misma posición en la que haya programado la videograbadora. Después presione VCR/DVD FUNCTION.
Controlar funciones específicas del decodificador y la videograbadora con el control remoto del televisor	Vea “Con un decodificador” en la página 61 y “Con una videograbadora” en la página 60.
Asignar etiquetas de video a las señales de entrada para identificar fácilmente al equipo que haya conectado al televisor	Vea las instrucciones sobre la programación de Etiquetas de Video en las páginas 72-73.

Dos videograbadoras para el montaje de cintas

Si conecta dos videograbadoras, podrá grabar de una a la otra y si las conecta como se indica a continuación, podrá ver (monitorizar) lo que se esté grabando.

¿Desea usar los conectores de S VIDEO? Vea la página 21.

Para conectar dos videograbadoras para el montaje de cintas

1. Utilice un cable de audio y video para conectar las salidas de audio y video de la videograbadora de reproducción a las entradas de audio y video del televisor.
2. Utilice un cable de audio y video para conectar las entradas de audio y video de la videograbadora a los conectores MONITOR OUT (Salida de monitor) del televisor.

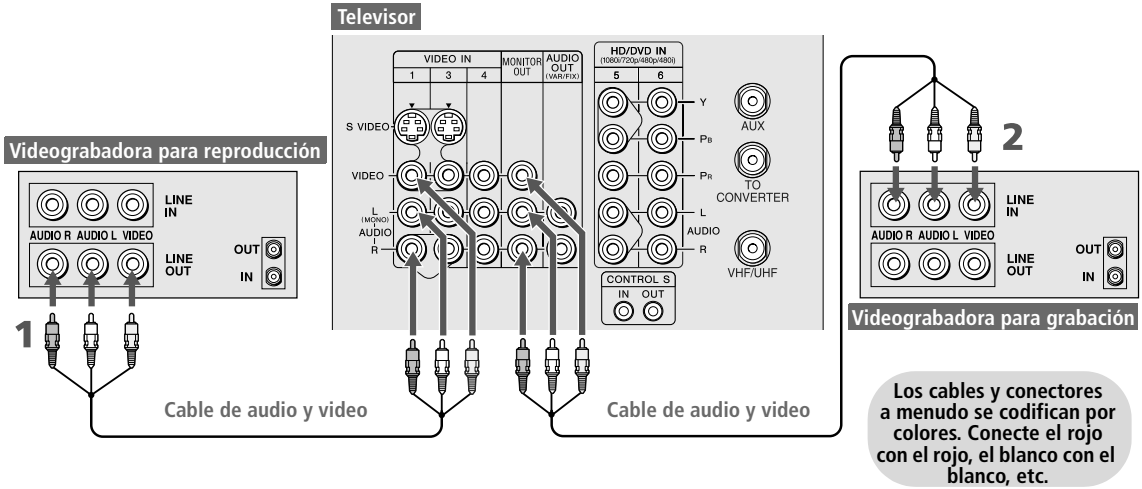

Los cables y conectores a menudo se codifican por colores. Conecte el rojo con el rojo, el blanco con el blanco, etc.

Notas para cuando realiza las conexiones de esta forma

Para...	*Haga esto...*
Ver (monitorizar) lo que se está grabando	Presione TV/VIDEO hasta que quede seleccionada la entrada de la videograbadora (VIDEO 1 en la ilustración anterior).
Programar el control remoto del televisor para que funcione con la(s) videograbadora(s)	Si su videograbadora no es marca Sony, debe programar el control remoto. Vea “Programación del control remoto” en las páginas 43-44.
Activar el control remoto del televisor para que funcione con la(s) videograbadora(s)	Coloque el selector de audio y video en la misma posición en la que haya programado la videograbadora. Después presione VCR/DVD FUNCTION (Función de videograbadora / DVD).
Controlar las funciones de videograbadora con el control remoto del televisor	Vea “Con una videograbadora” en la página 60.
Asignar etiquetas de video a las señales de entrada para identificar fácilmente al equipo que haya conectado al televisor	Vea las instrucciones sobre la programación de Etiquetas de Video en las páginas 72-73.

Receptor satelital

¿Desea usar los conectores de S VIDEO? Vea la página 21.

Para conectar un receptor satelital

1. Conecte el cable de la antena satelital a la entrada satelital del receptor satelital.
2. Utilice un cable de audio y video para conectar las salidas de audio y video del receptor satelital a las entradas de audio y video del televisor.
3. Conecte el cable del sistema de televisión por cable desde su cable o antena al conector VHF/UHF de su televisor.
4. Ejecute el programa Autoajustes, como se describe en “Programación de la lista de canales” en la página 38.

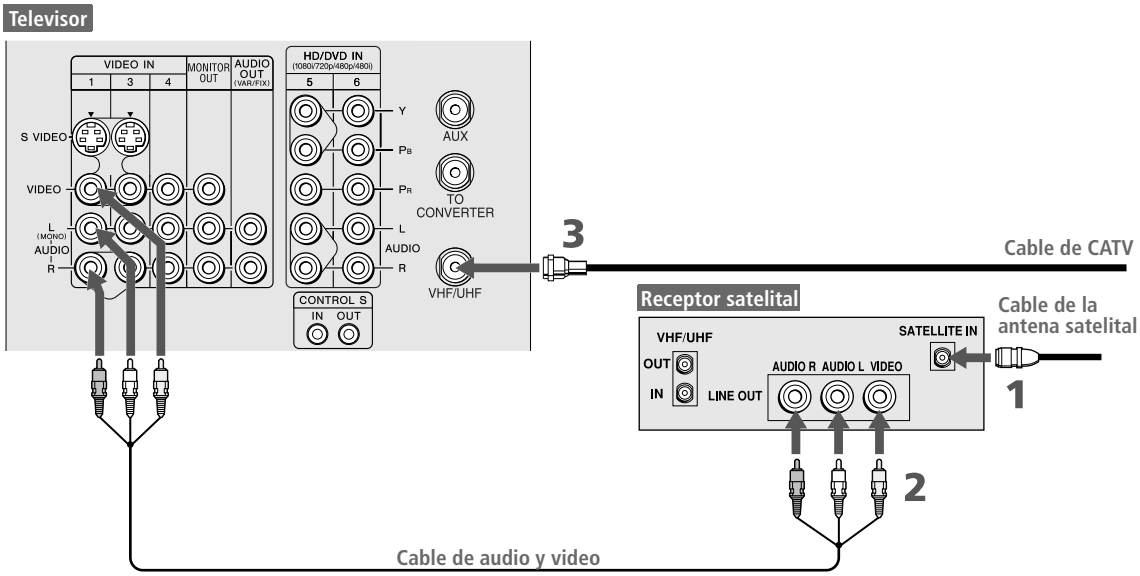

Los cables y conectores a menudo se codifican por colores. Conecte el rojo con el rojo, el blanco con el blanco, etc.

Notas para cuando realiza las conexiones de esta forma

Para...	*Haga esto...*
Ver la señal proveniente del receptor satelital	Presione TV/VIDEO hasta que quede seleccionada la entrada del receptor satelital (VIDEO 1 en la ilustración).
Programar el control remoto del televisor para que funcione con el receptor satelital	Si su receptor satelital no es marca Sony, debe programar el control remoto. Vea “Programación del control remoto” en las páginas 43-44.
Activar el control remoto del televisor para que funcione con el receptor satelital	Presione SAT/CABLE FUNCTION (Función de satélite / cable).
Controlar las funciones del receptor satelital con el control remoto del televisor	Vea “Con un receptor satelital” en la página 61.
Asignar etiquetas de video a las señales de entrada para identificar fácilmente al equipo que haya conectado al televisor	Vea las instrucciones sobre la programación de Etiquetas de Video en las páginas 72-73.

Receptor satelital y videograbadora

¿Desea usar los conectores de S VIDEO? Vea la página 21.

Para conectar un receptor satelital y una videograbadora

1. Conecte el cable de la antena satelital a la entrada satelital del receptor satelital.
2. Conecte el cable del sistema de televisión por cable a la entrada VHF/UHF de la videograbadora.
3. Utilice un cable coaxial para conectar la salida VHF/UHF de la videograbadora al conector VHF/UHF del televisor.
4. Utilice un cable de audio y video para conectar las salidas de audio y video del receptor satelital a las entradas de audio y video de la videograbadora.
5. Utilice un cable de audio y video para conectar las salidas de audio y video de la videograbadora a las entradas de audio y video del televisor.
6. Ejecute el programa Autoajustes, como se describe en "Programación de la lista de canales" en la página 38.

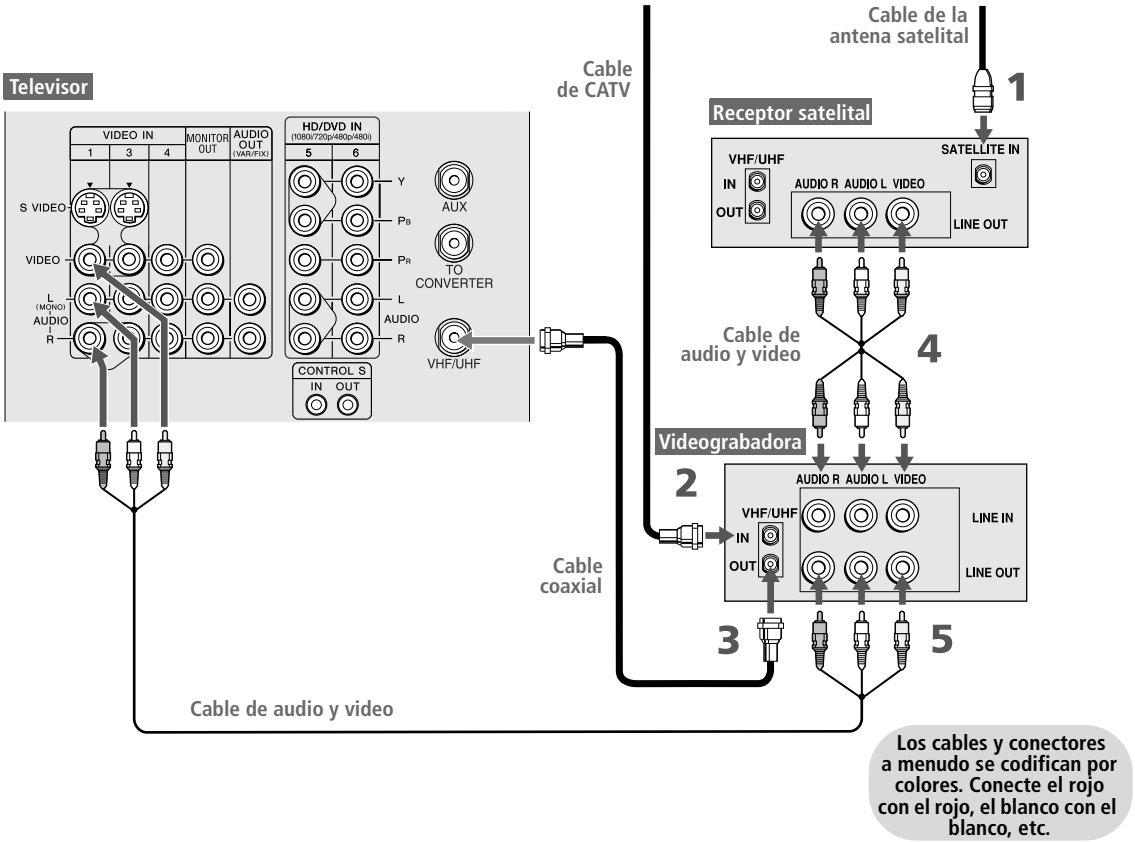

Los cables y conectores a menudo se codifican por colores. Conecte el rojo con el rojo, el blanco con el blanco, etc.

Notas para cuando realiza las conexiones de esta forma

Para...	Haga esto...
Ver la señal proveniente del receptor satelital	Presione TV/VIDEO hasta que quede seleccionada la entrada de la videograbadora (VIDEO 1 en la ilustración). Es posible que la videograbadora deba estar encendida y preparada para recibir la entrada del receptor satelital.
Ver la videograbadora	Presione TV/VIDEO hasta que quede seleccionada la entrada a la que está conectada la videograbadora (VIDEO 1 en la ilustración).
Programar el control remoto del televisor para que funcione con el receptor satelital o la videograbadora	Si su videograbadora o receptor satelital no es marca Sony, debe programar el control remoto. Vea “Programación del control remoto” en las páginas 43-44.
Activar el control remoto del televisor para que funcione con el receptor satelital o la videograbadora	Para el receptor satelital presione SAT/CABLE FUNCTION (Función de satélite / cable). Para la videograbadora, coloque el selector de audio y video en la misma posición en la que haya programado la videograbadora y después presione VCR/DVD FUNCTION.
Controlar las funciones del receptor satelital y la videograbadora con el control remoto del televisor	Vea “Con un receptor satelital” en la página 61 y “Con una videograbadora” en la página 60.
Asignar etiquetas de video a las señales de entrada para identificar fácilmente al equipo que haya conectado al televisor	Vea las instrucciones sobre la programación de Etiquetas de Video en las páginas 72-73.

Reproductor de DVD con conectores de video componente

Para obtener los mejores resultados, realice las conexiones de esta forma si su reproductor de DVD cuenta con conectores de video componente (Y, PB, PR).

Para conectar un reproductor de DVD con conectores de video componente

1 Utilice tres cables de video componente separados para conectar los conectores Y, PB y PR del reproductor de DVD a los conectores Y, PB y PR (VIDEO 5) del televisor.

> **En ocasiones, los conectores Y, PB y PR de los reproductores DVD están marcados Y, CB y CR o Y, B-Y y R-Y, en cuyo caso deberá conectar los cables de manera que los colores coincidan.**

2 Utilice un cable de audio para conectar las salidas de audio del reproductor de DVD a las entradas de audio VIDEO 5 del televisor.

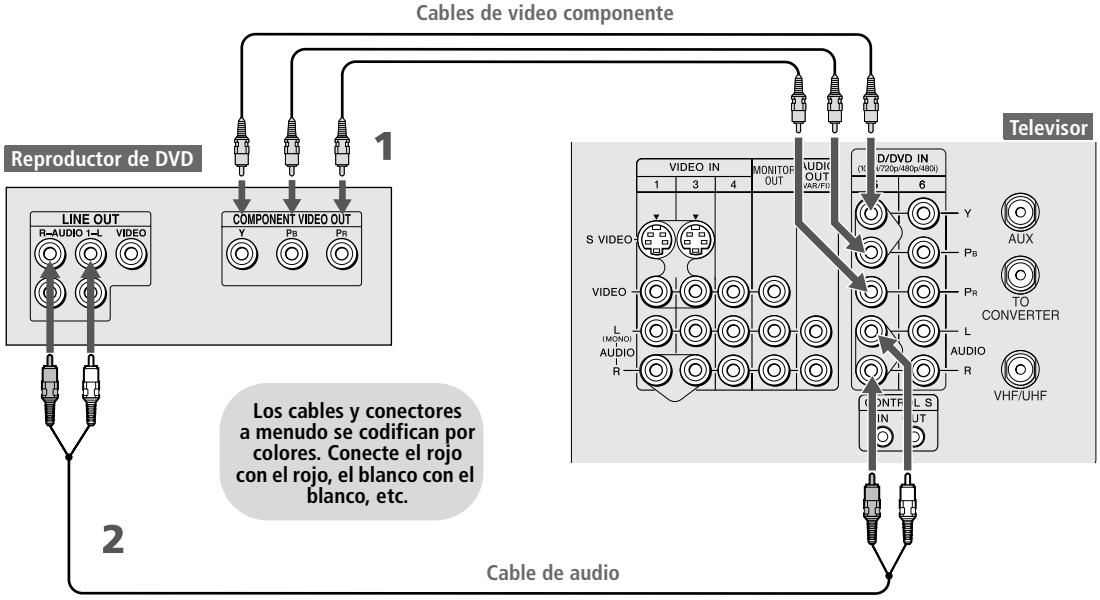

Notas para cuando realiza las conexiones de esta forma

Para...	*Haga esto...*
Ver la señal proveniente del reproductor de DVD	Presione TV/VIDEO hasta que quede seleccionada la entrada DVD (VIDEO 5 en la ilustración).
Programar el control remoto del televisor para que funcione con el reproductor de DVD	Si su reproductor de DVD no es marca Sony, debe programar el control remoto. Vea “Programación del control remoto” en las páginas 43-44.
Activar el control remoto del televisor para que funcione con el reproductor de DVD	Coloque el selector de audio y video en la misma posición en la que haya programado el reproductor de DVD. Después presione VCR/DVD FUNCTION (Función de videograbadora / DVD).
Controlar las funciones del reproductor de DVD con el control remoto del televisor	Vea “Con un reproductor de DVD” en la página 62.
Asignar etiquetas de video a las señales de entrada para identificar fácilmente al equipo que haya conectado al televisor	Vea las instrucciones sobre la programación de Etiquetas de Video en las páginas 72-73.

No es posible grabar la señal proveniente de equipo conectado a los conectores Y, PB, PR.

Reproductor de DVD con conectores S VIDEO y audio

Realice las conexiones de esta forma si su reproductor de DVD no cuenta con conectores de video componente (Y, PB, PR).

Para conectar un reproductor de DVD que tenga conectores de audio y video

1. Utilice un cable de audio para conectar las salidas de audio del reproductor de DVD con las entradas de audio del televisor.
2. Utilice un cable de S VIDEO para conectar el conector S VIDEO del reproductor de DVD con el conector S VIDEO del televisor.

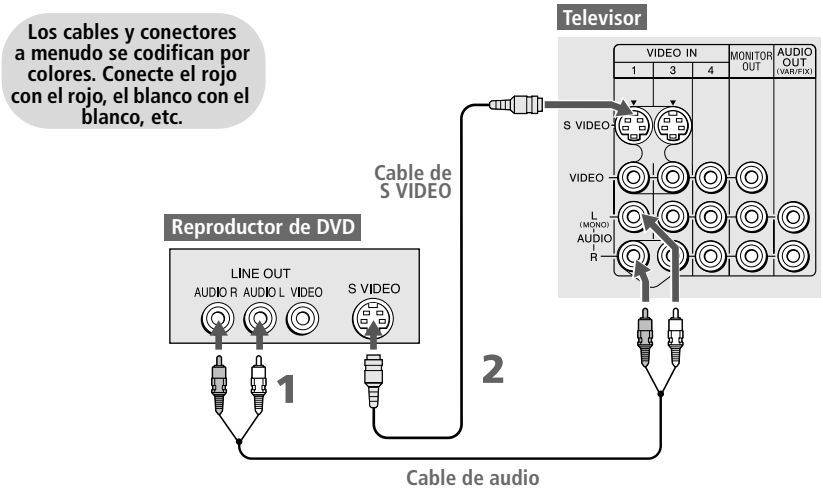

Notas para cuando realiza las conexiones de esta forma

Para...	*Haga esto...*
Ver la señal proveniente del reproductor de DVD	Presione TV/VIDEO hasta que quede seleccionada la entrada DVD (VIDEO 1 en la ilustración).
Programar el control remoto del televisor para que funcione con el reproductor de DVD	Si su reproductor de DVD no es marca Sony, debe programar el control remoto. Vea “Programación del control remoto” en las páginas 43-44.
Activar el control remoto del televisor para que funcione con el reproductor de DVD	Coloque el selector de audio y video en la misma posición en la que haya programado el reproductor de DVD. Después presione VCR/DVD FUNCTION (Función de videograbadora / DVD).
Controlar las funciones de DVD con el control remoto del televisor	Vea “Con un reproductor de DVD” en la página 62.
Asignar etiquetas de video a las señales de entrada para identificar fácilmente al equipo que haya conectado al televisor	Vea las instrucciones sobre la programación de Etiquetas de Video en las páginas 72-73.

Cámara de video

Para facilitar la conexión de una cámara de video, la parte delantera del televisor cuenta con entradas para audio y video. Sin embargo, si prefiere, puede conectar la cámara a las entradas de audio y video en la parte posterior del televisor.

¿Desea usar los conectores de S VIDEO? Vea la página 21.

Para conectar una cámara de video

1 Utilice cables de audio y video para conectar las salidas de audio y video de la cámara de video con las entradas de audio y video del televisor.

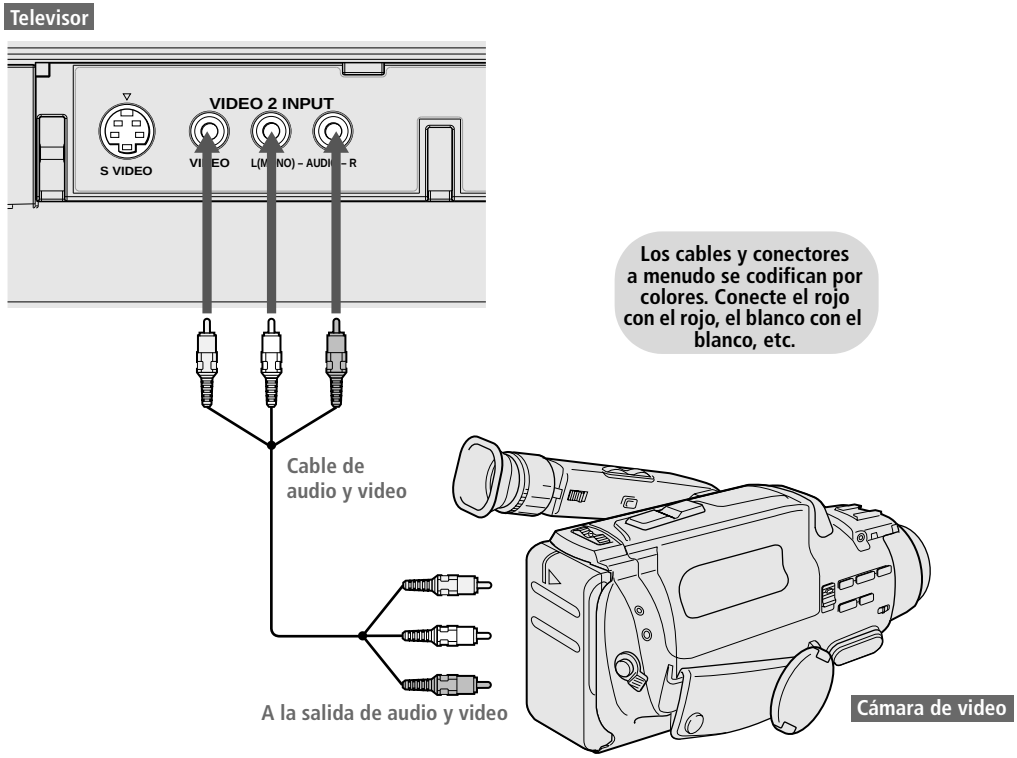

Si la cámara de video es monofónica, conecte su salida de audio al conector de audio L MONO (monofónico izq.) del televisor.

Notas para cuando realiza las conexiones de esta forma

Para...	*Haga esto...*
Ver la cámara de video	Presione TV/VIDEO hasta que quede seleccionada la entrada de cámara de video (VIDEO 2 en la ilustración).
Asignar etiquetas de video a las señales de entrada para identificar fácilmente al equipo que haya conectado al televisor	Vea las instrucciones sobre la programación de Etiquetas de Video en las páginas 72-73.

Receptor de audio

Para obtener la mejor calidad de sonido se recomienda que use su sistema de estéreo para reproducir el audio del televisor.

Para conectar un sistema de audio

1 Utilice un cable de audio para conectar las salidas de audio del televisor con las entradas de línea del receptor de audio.

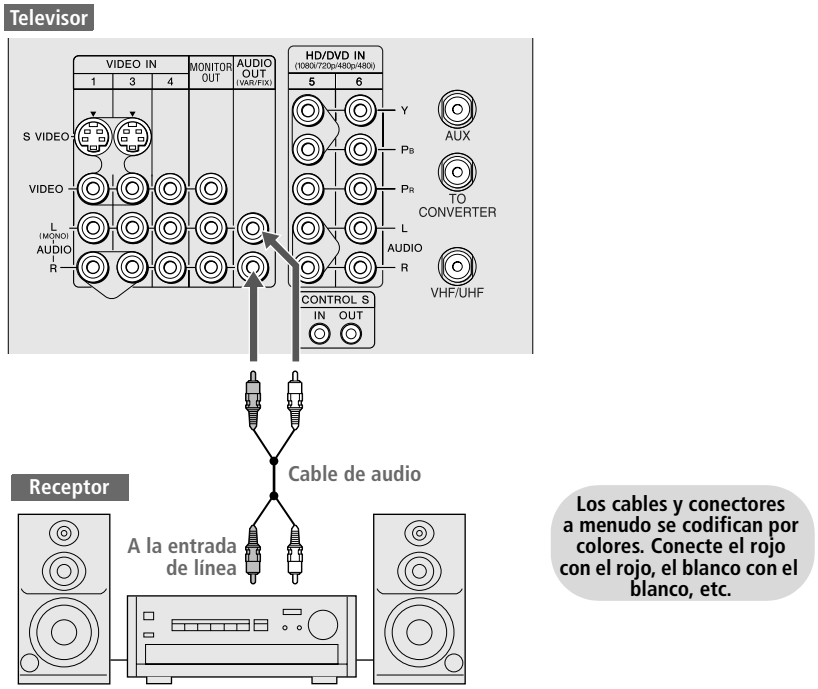

2 Utilice el menú Audio del televisor para establecer la opción Bocinas en No. Después, establezca la opción Salida de Audio en Fija o Variable, según la forma en que desee controlar el volumen. Para obtener detalles, vea “Uso del menú Audio” en la página 66.

3 Encienda el receptor de audio y después establezca la entrada de línea del receptor en el conector al que haya conectado el televisor.

Uso de la función CONTROL S

La función CONTROL S le permite controlar, con el mismo control remoto, tanto su sistema como otros aparatos Sony. Además de esto, esta función le permite apuntar su control remoto únicamente a su televisor, en lugar de tener que estarlo apuntando a otros aparatos, que podrían estar ocultos o fuera de su alcance visual.

Utilice CONTROL S IN para enviar la señal al televisor.

Utilice CONTROL S OUT para enviar señales a otros aparatos que tenga conectados.

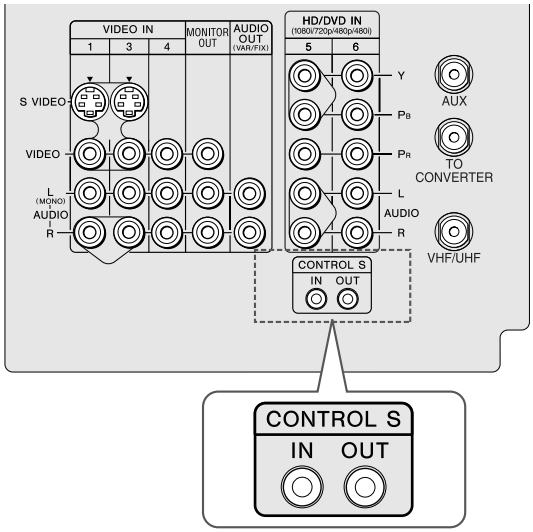

Programación de la lista de canales

Una vez conectado el televisor, se debe ejecutar Autoajustes para identificar los canales que se sintonizarán. Al encender su televisor por primera vez después de instalarlo, aparecerá la pantalla de Autoajustes. Si no desea que el televisor identifique los canales en ese momento, podrá hacerlo posteriormente mediante la opción Autoprogramación ubicada en el menú Canal (vea la página 68).

La función Autoajustes no corresponde a instalaciones que utilizan un decodificador para seleccionar los canales.

Uso de Autoajustes

1. Presione el botón POWER (encendido / apagado) para encender el televisor.
2. Presione el botón TV FUNCTION (Función de televisor) del control remoto.
3. Para continuar ejecutando Autoajustes, presione CH+. Para salir de Autoajustes, presione CH-.

La función Autoajustes creará automáticamente una lista de los canales que el televisor podrá recibir. Una vez terminado Autoajustes, aparecerá en la pantalla el canal de numeración más baja.

Para restablecer los ajustes de fábrica del televisor

1. Presione el botón POWER (encendido / apagado) para encender el televisor.
2. Mantenga presionado el botón RESET (restablecer) del control remoto.
3. Presione el botón TV POWER en el televisor. (El televisor se apagará y después volverá a encenderse.)
4. Suelte el botón RESET (restablecer).

Uso del control remoto

Resumen

En este capítulo se describe cómo preparar, programar y usar el control remoto del televisor.

Tema	Página
Colocación de las pilas	39
Descripción de los botones	
Panel exterior	40
Panel interior	42
Programación del control remoto	43

Colocación de las pilas

1 Retire la cubierta de las pilas del control remoto.

2 Introduzca dos pilas tipo AA (R6) (suministradas) de manera que los terminales ⊕ y ⊖ de las pilas correspondan al diagrama ubicado dentro del compartimiento de las pilas.

3 Vuelva a colocar la cubierta de las pilas.

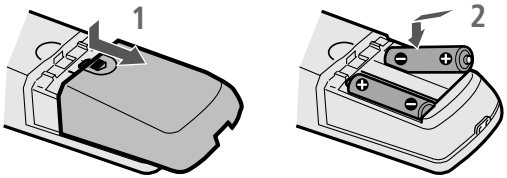

Cuando el control remoto no vaya a utilizarse durante un período prolongado, retire las pilas para evitar daños provocados por fugas de electrolito. Use el control remoto con cuidado, sin dejarlo caer ni mojar. No lo deje a la luz solar directa, cerca de un calentador ni en lugares muy húmedos.

Panel exterior

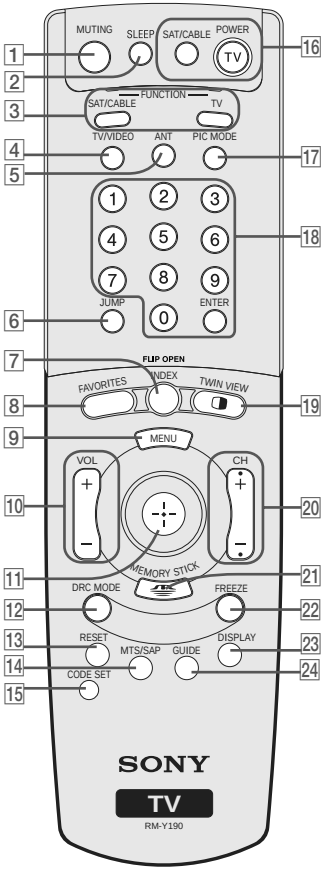

Botón	Descripción
1 MUTING (suprimir el sonido)	Presione este botón para suprimir el sonido. Presiónelo de nuevo o presione VOL+ para recuperar el sonido.
2 SLEEP (apagado automático)	Presiónelo varias veces hasta que el televisor muestre los minutos (15, 30, 45, 60 ó 90) que desee que permanezca encendido antes de apagarse automáticamente. Para cancelar, presiónelo hasta que aparezca Sleep No. Cuando la función Sleep esté activada, puede presionar este botón una vez para ver el tiempo restante.
3 Botones FUNCTION (función)	Al presionarse, el indicador se ilumina momentáneamente para indicar cuál aparato recibirá las señales del control remoto: VCR/DVD: Presiónelo para que el control remoto controle la videograbadora o el reproductor de DVD. SAT/CABLE: Presiónelo para que el control remoto controle el receptor satelital o el decodificador. TV: Presiónelo para que el control remoto controle el televisor.
4 TV/VIDEO	Presiónelo varias veces para recorrer el equipo de video conectado a las entradas de video del televisor.
5 ANT	Presiónelo para alternar entre las fuentes conectadas a las entradas AUX y VHF/UHF del televisor.
6 JUMP (alternar)	Presiónelo para alternar entre dos canales. El televisor alterna entre el canal actual y el último seleccionado.
7 INDEX (índice)	Presiónelo para mostrar el Índice desplazante. Para obtener detalles, vea página 46.
8 FAVORITES (favoritos)	Presiónelo para ver la lista de Canales Favoritos. Para obtener detalles, vea la página 50.
9 MENU (menú)	Presiónelo para que aparezca el Menú. Presiónelo de nuevo para salir del Menú. Para obtener detalles, vea “Uso de los menús” en la página 63.
10 VOL +/-	Presiónelo para ajustar el volumen.
11	Mueva la perilla control ↑ ↓ ← → para mover el cursor en la pantalla. Para seleccionar una opción, presione el centro de la perilla (⊕).
12 DRC MODE (modo DRC)	Presiónelo varias veces para recorrer las modalidades de imagen de alta resolución: Entrelazada, Progresiva, CineMotion. También está disponible en el menú Video. Para obtener detalles, vea “Selección de opciones de Video” en las páginas 64-65.

Botón	Descripción
13 RESET (restablecer)	Presiónelo para restablecer los ajustes de fábrica. Vea las páginas 64, 66 y 71. También se puede utilizar para despejar la lista Canales Favoritos (vea la página 50).
14 MTS/SAP	Presiónelo varias veces para recorrer las opciones de múltiples canales de sonido del televisor (MTS): Estéreo, Auto SAP (segundo programa de audio) y Mono. También está disponible en el menú Audio. Para obtener detalles, vea “Uso del menú Audio” en la página 66.
15 CODE SET (juego de códigos)	Presiónelo para programar el control remoto para hacer funcionar el equipo de video que no sea Sony. Para obtener detalles, vea “Programación del control remoto” en la página 43.
16 Botones POWER (encendido y apagado)	SAT/CABLE: Presiónelo para encender o apagar el receptor satelital o el decodificador (caja convertidora de televisión por cable).
	TV: Presiónelo para encender o apagar el televisor.
17 PIC MODE (modo de imagen)	Presiónelo varias veces para recorrer las modalidades de imagen disponibles: Vívido, Estándar, Película, Pro. También están disponibles en el menú Video. Para obtener detalles, vea “Selección de opciones de Video” en las páginas 64-65.
18 0 - 9 ENTER (introducir)	Presione de 0 - 9 para seleccionar un canal. El canal cambiará después de 3 segundos. Presione ENTER para cambiar de canal inmediatamente.
19 TWIN VIEW	Presiónelo para encender y apagar Twin View. Para obtener detalles, vea las páginas 47-49.
20 CH +/- (canal)	Presiónelos para recorrer los canales. Para recorrerlos rápidamente, mantenga presionado cualquiera de los dos botones CH.
21 MEMORY STICK (memoria MEMORY STICK)	Presiónelo para que aparezca el menú Memory Stick. Para obtener detalles, vea “Uso del visualizador de imágenes en Memory Stick” en la página 52.
22 FREEZE (congelar)	Presiónelo para congelar la imagen. Presiónelo de nuevo para restaurar la imagen. Para obtener detalles, vea la página 51.
23 DISPLAY (mostrar)	Presiónelo una vez para que aparezca en pantalla el número de canal activo, la hora actual y la etiqueta del canal (si se definió). Presiónelo de nuevo para que desaparezcan.
24 GUIDE (guía)	Presiónelo para ver la guía de programas de su proveedor de programación por satélite.

Panel interior

Para obtener acceso al panel interior, abra la cubierta exterior como se muestra en la ilustración.

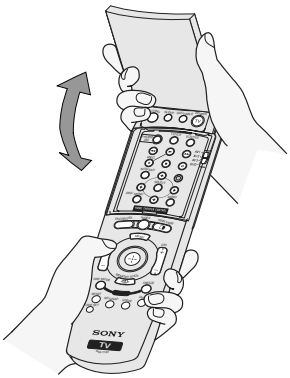

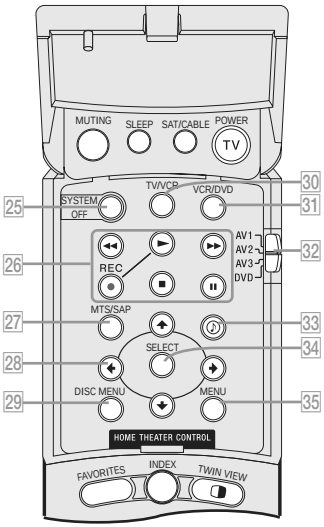

Botón	Descripción
25 SYSTEM OFF (apagar el sistema)	Presiónelo para apagar simultáneamente todo el equipo de audio y video marca Sony. (Podría no funcionar con equipo Sony antiguo.)
26 Botones de desplazamiento	◄◄ Rebobinado
	► Reproducción
	● Grabación (presiónelo junto con ►)
	■ Detener
	►► Avance rápido
	❚❚ Pausa
27 MTS/SAP	Presiónelo varias veces para recorrer las opciones de múltiples canales de sonido del televisor (MTS): Estéreo, Auto SAP (segundo programa de audio) y Mono. También está disponible en el menú Audio. Para obtener detalles, vea “Uso del menú Audio” en la página 66.
28 ↑↓ ← →	Presione ↑ ↓ ← → para mover el cursor en pantalla de la videograbadora o del reproductor de DVD.
29 DISC MENU	Presiónelo para que aparezca el menú DVD.
30 TV/VCR	Presiónelo para cambiar la salida VHF/UHF de la videograbadora.
31 VCR/DVD	Presiónelo para encender o apagar la videograbadora o el reproductor de DVD.
32 AV1/2/3/DVD selector deslizante	Utilice el selector deslizante de A/V (audio y video) para controlar el equipo de video conectado al televisor. Puede programar una fuente de video en cada posición del selector. Para obtener detalles, vea “Programación del control remoto” en la página 43.
33 ♪	Presiónelo varias veces para recorrer las opciones de Efecto de audio. También está disponible en el menú Audio. Para obtener detalles, vea la página 66.
34 SELECT	Presione para seleccionar una opción del menú de videograbadora o del menú reproductor DVD.
35 MENU	Presiónelo para que aparezca el menú ajustes del DVD.

Programación del control remoto

El control remoto está programado para utilizarse con equipo de video marca Sony.

Equipo Sony	Posición del selector del control remoto	Clave programable
Videograbadoras Beta, ED Beta	AV1	303
Videograbadoras 8mm	AV2	302
Videograbadoras VHS	AV3	301
Reproductores de DVD	DVD	751

Si dispone de algún equipo de video que no sea marca Sony que desee controlar con el control remoto del televisor, utilice el siguiente procedimiento para programar al control remoto.

El equipo debe disponer de capacidad remota infrarroja (IR) para poder utilizarse con el control remoto.

1 Consulte la lista “Claves de fabricantes” en la página 44 para determinar la clave de tres dígitos correspondiente al fabricante de su aparato. (Si aparece más de una clave, use la primera.)

2 Deslice el selector de A/V (audio y video) a la posición 1, 2, 3 o DVD.

3 Presione CODE SET (juego de códigos).

4 Introduzca la clave de tres dígitos correspondiente al fabricante.

5 Presione ENTER (introducir).

Debe realizar el paso 5 antes de 10 segundos de haber realizado el paso 4 o deberá repetir la operación desde el paso 3 hasta el 5.

6 Para verificar si la clave funciona, apunte el control remoto del televisor al aparato y presione el botón POWER (encendido) que corresponda a ese aparato. Si éste responde, habrá terminado. De lo contrario, intente con las demás claves correspondientes al fabricante en cuestión.

- Si aparece más de una clave en la lista, introdúzcalas una por una hasta que encuentre la que funciona con su aparato.
- Si introduce una clave nueva, se borrará la que había introducido previamente en ese parámetro.
- En algunos casos, el equipo no funcionará con el control remoto suministrado. De ser así, utilice la unidad de control remoto propia del equipo.
- Cuando extraiga las pilas para cambiarlas, las claves podrían regresar al ajuste de fábrica y será preciso volver a programarlas.

Videograbadoras

Fabricante	Clave
Sony	301, 302, 303
Admiral (M. Ward)	327
Aiwa	338, 344
Audio Dynamic	314, 337
Broksonic	319, 317
Canon	309, 308
Citizen	332
Craig	302, 332
Criterion	315
Curtis Mathes	304, 338, 309
Daewoo	341, 312, 309
DBX	314, 336, 337
Dimensia	304
Emerson	319, 320, 316, 317, 318, 341
Fisher	330, 335
Funai	338
General Electric	329, 304, 309
Go Video	322, 339, 340
Goldstar	332
Hitachi	306, 304, 305, 338
Instant Replay	309, 308
JC Penney	309, 305, 304, 330, 314, 336, 337
JVC	314, 336, 337, 345, 346, 347
Kenwood	314, 336, 332, 337
LXI (Sears)	332, 305, 330, 335, 338
Magnavox	308, 309, 310
Marantz	314, 336, 337
Marta	332
Memorex	309, 335
Minolta	305, 304
Mitsubishi / MGA	323, 324, 325, 326
Multitech	325, 338, 321
NEC	314, 336, 337
Olympic	309, 308
Optimus	327
Orion	317
Panasonic	308, 309, 306, 307
Pentax	305, 304
Philco	308, 309
Philips	308, 309, 310
Pioneer	308
Quasar	308, 309, 306
RCA / PROSCAN	304, 305, 308, 309, 311, 312, 313, 310, 329
Realistic	309, 330, 328, 335, 324, 338
Sansui	314
Samsung	322, 313, 321
Sanyo	330, 335
Scott	312, 313, 321, 335, 323, 324, 325, 326
Sharp	327, 328
Signature 2000 (M. Ward)	338, 327
SV2000	338
Sylvania	308, 309, 338, 310
Symphonic	338
Tashiro	332
Tatung	314, 336, 337
Teac	314, 336, 338, 337
Technics	309, 308
Toshiba	312, 311
Wards	327, 328, 335, 331, 332
Yamaha	314, 330, 336, 337
Zenith	331

Reproductores de discos láser

Fabricante	Clave
Sony	701
Panasonic	704, 710
Pioneer	702

Reproductores de DVD

Fabricante	Clave
Sony	751
General Electric	755
Hitachi	758
JVC	756
Magnavox	757
Mitsubishi	761
Oritron	759
Panasonic	753
Philips	757
Pioneer	752
RCA / Proscan	755
Samsung	758
Toshiba	754
Zenith	760

Decodificadores

Fabricante	Clave
Sony	230
Hamlin / Regal	222, 223, 224, 225, 226
Jerrold / G. I. / Motorola	201, 202, 203, 204, 205, 206, 207, 208, 218
Oak	227, 228, 229
Panasonic	219, 220, 221
Pioneer	214, 215
Scientific Atlanta	209, 210, 211
Tocom	216, 217
Zenith	212, 213

Receptores satelitales

Fabricante	Clave
Sony	801
Dish Network	810
Echostar	810
General Electric	802
Hitachi	805
Hughes	804
Mitsubishi	809
Panasonic	803
RCA / PROSCAN	802, 808
Toshiba	806, 807

Uso de las funciones

Resumen

En este capítulo se describe cómo utilizar las funciones de su televisor.

Tema	Página
Para ver el televisor	45
Uso del Índice desplazante	46
Uso de Twin View	47
Uso de Canales Favoritos	50
Uso de la función Congelación	51
Uso del visualizador de imágenes en Memory Stick	52
Uso del control remoto de su televisor con otros aparatos	60

Para ver el televisor

Para ver la lista completa de todas las funciones del control remoto, vea las páginas 39-44.

Para...	Haga esto...
Activar el control remoto para que funcione con el televisor	Presione TV FUNCTION (función del televisor)
Encender y apagar el televisor	Presione TV POWER (encendido / apagado)
Sintonizar un canal directamente	Presione 0-9 y después ENTER (introducir) (o espere 3 segundos) o presione CH+/-
Ajustar el volumen	Presione VOL +/-
Suprimir el sonido	Presione MUTING (suprimir el sonido) Presiónelo de nuevo para restaurarlo
Alternar entre dos canales	Presione JUMP (alternar) El televisor alternará entre el canal actual y el último canal sintonizado.
Ver el número del canal actual (e información adicional)	Presione DISPLAY (mostrar) una vez para que aparezca en pantalla el número de canal activo y la hora actual y etiqueta del canal (si se definió). Presione DISPLAY de nuevo para que desaparezca esta información.
Cambiar la entrada del televisor a la videograbadora, reproductor de DVD u otros aparatos conectados	Presione TV/VIDEO varias veces para recorrer el equipo de video conectado a las entradas de video del televisor.
Cambiar las opciones de video y audio, personalizar la configuración del televisor, establecer el bloqueo y más	Presione MENU para que aparezca el Menú. Para obtener detalles, vea “Uso de los menús” en la página 63.
Cambiar la entrada del televisor entre fuentes conectadas a las entradas VHF / UHF y AUX del televisor	Presione ANT para alternar entre las fuentes conectadas a las entradas VHF / UHF y AUX del televisor.

Uso del Índice desplazante

El Índice desplazante le permite seleccionar programas de entre una serie de ventanas de avance que recorren el lado derecho de la pantalla.

1 Presione INDEX (índice).

Aparecerá el Índice desplazante con el programa seleccionado en ese momento en la ventana principal (izquierda) y cuatro imágenes de video desplazantes a la derecha.

A medida que cada una de las imágenes de la derecha se va desplazando a la ventana de avances o "preview" activa, pasa brevemente de ser una imagen de video congelada a un video en vivo. El lado derecho continúa desplazándose por toda la lista de canales.

2 Para cambiar la dirección del desplazamiento, mueva la perilla control ⬆ o ⬇.

3 Para cambiar la velocidad de desplazamiento, mueva la perilla control ⬆ o ⬇ y manténgala en esa posición.

4 Para cambiar la imagen de video congelada a video en vivo, mueva la perilla control ⬆ o ⬇ hasta resaltar la imagen y después presione ⊕.

5 Para que el video en vivo (del paso 4) pase de la ventana derecha a la principal (izquierda) del Índice desplazante, vuelva a presionar ⊕.

Para salir del Índice desplazante

❑ Presione INDEX (índice).

Factores que afectan el Índice desplazante

❑ La característica Índice desplazante no funciona si utiliza un decodificador para ver todos los canales.

❑ La señal proveniente de fuentes conectadas a las entradas AUX, VIDEO 5, VIDEO 6 y VIDEO 7 aparece en la ventana izquierda y no en las ventanas derechas.

❑ El Índice desplazante no funciona si el bloqueo paterno está activado (vea la página 70).

Uso de Twin View

Twin View (Imagen gemela) le permite ver imágenes provenientes de dos fuentes — de la antena, la videograbadora, DVD, etc., — simultáneamente. Sólo podrá escuchar el sonido de una de las fuentes, la que elija. También puede cambiar el tamaño relativo de cada imagen.

Visualización de imágenes gemelas

1 Sintonice el televisor en un canal activo.

2 Presione ◑.

Aparecerá la segunda imagen. La ventana activa aparecerá con un borde azul.

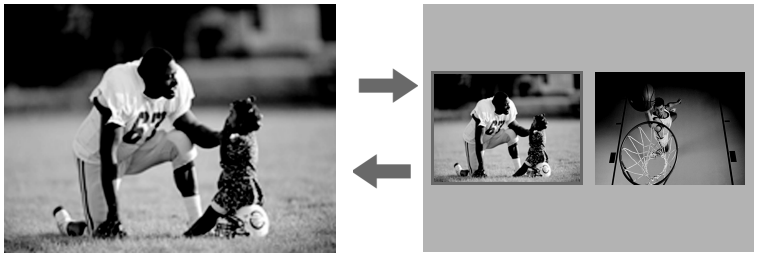

Para cancelar Twin View y ver sólo la imagen de la ventana activa

❑ Presione ◑ o ⊕.

Factores que afectan la función Twin View

- ❑ Si utiliza un decodificador para ver todos los canales, el mismo canal aparecerá en ambas ventanas de Twin View debido a que el decodificador sólo descodifica un canal a la vez.
- ❑ Si utiliza un decodificador, puede usar el botón TV/VIDEO para ver la señal proveniente del decodificador en una de las ventanas de Twin View y en la otra la proveniente de otra fuente (como una videograbadora o reproductor de DVD). Para obtener detalles, vea “Conexión de equipo optativo” en la página 21.
- ❑ La señal proveniente de fuentes conectadas a las entradas AUX, VIDEO 5, VIDEO 6 y VIDEO 7 se ve en la ventana izquierda de Twin View y no en la derecha.
- ❑ Si está viendo dos señales lado a lado en Twin View, una proveniente de una fuente 4:3 y la otra de una fuente realzada 16:9 (como de un DVD), la fuente 4:3 parecerá mayor.

Activación de la imagen

Para activar la imagen de la ventana derecha

❑ Mueva la perilla control ➔.

Para activar la imagen de la ventana izquierda

❑ Mueva la perilla control ⬅.

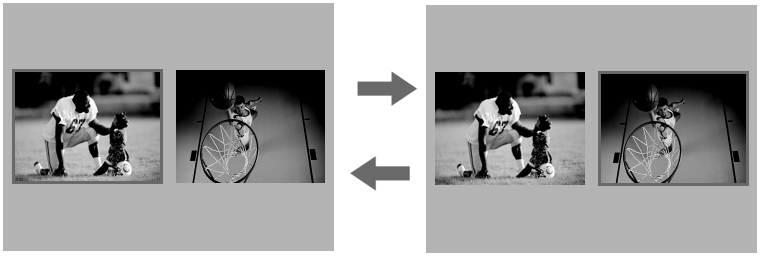

Funciones disponibles en la ventana activa (con borde azul)

Para...	*Haga esto...*
Sintonizar un canal	Presione 0-9 y después ENTER (introducir) (o espere 3 segundos) o Presione CH+/-
Ajustar el volumen	Presione VOL +/-
Suprimir el sonido	Presione MUTING (suprimir el sonido) Presiónelo de nuevo para restaurar el sonido
Cambiar la señal de entrada del televisor entre las de fuentes conectadas a las entradas VHF/UHF y AUX del televisor	Presione ANT (sólo para la ventana izquierda)
Cambiar la señal de entrada del televisor entre las fuentes conectadas a las entradas de audio y video del televisor	Presione TV/VIDEO
Cambiar el tamaño de la imagen	Mueva la perilla control ⬆ o ⬇. (Para obtener detalles, vea “Cambio del tamaño de la imagen” en la página 49.)

Cambio del tamaño de la imagen

La función de acercamiento permite variar el tamaño relativo de las imágenes izquierda y derecha.

1. Mueva la perilla control ← o → para activar la imagen cuyo tamaño desea cambiar.
2. Mueva la perilla control ↑ para ampliar la imagen.
3. Mueva la perilla control ↓ para reducir la imagen.

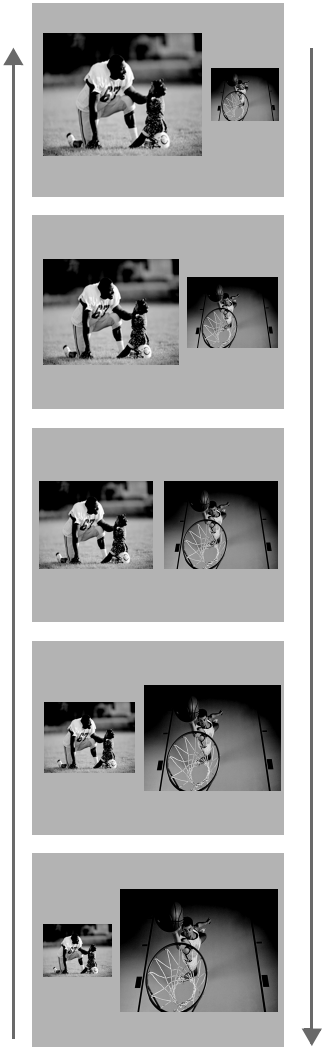

Al ajustar el tamaño de las ventanas, el televisor memoriza el cambio. La próxima vez que utilice la función Twin View, aparecerán los tamaños memorizados.

Uso de Canales Favoritos

La función Canales Favoritos permite seleccionar programas de una lista de hasta ocho canales favoritos que usted define.

Creación de la lista Canales Favoritos

Para obtener detalles sobre el uso del menú Canal, vea la página 68.

1 Presione MENU para que aparezca el Menú.

2 Mueva la perilla control ← o → hasta resaltar el icono Canal y presione ⊕.

3 Mueva la perilla control ↓ hasta resaltar Canales Favoritos y presione ⊕.

4 Mueva la perilla control ↑ o ↓ hasta resaltar el número de un Canal Favorito (1-8) y presione ⊕.

5 Mueva la perilla control ↑ o ↓ hasta resaltar el canal que desea asignar al número de Canal Favorito. En la esquina superior derecha de la pantalla aparecerá la vista preliminar del canal resaltado. Presione ⊕ para seleccionar ese canal como un Canal Favorito.

6 Para agregar más canales a su lista de favoritos, repita los pasos 4-5.

Para omitir un canal de los Canales Favoritos, mueva la perilla control ↑ o ↓ hasta resaltar el canal que desea omitir. Presione ⊕ y después presione RESET (restablecer).

7 Presione MENU para salir del Menú.

Visualización de la lista Canales Favoritos

Para asignar nombres de canales (por ejemplo, ABC, HBO, MTV, etc.) a los números de canales, como se muestra a la derecha, use la función Nombre del Canal en el menú Canal (vea la página 69).

1 Presione FAVORITES (favoritos). Aparecerá la lista Canales Favoritos.

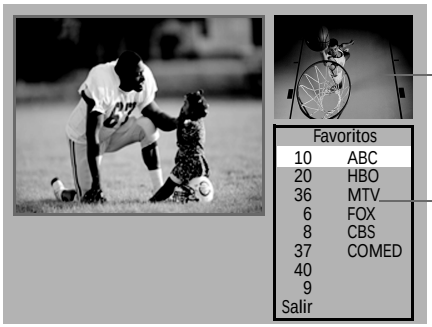

2 Mueva la perilla control ↑ o ↓ hasta resaltar el canal que desea ver.

Aparecerá una vista preliminar del Canal Favorito.

3 Presione ⊕ para seleccionar el canal que desea ver.

Funciones

Uso de la función Congelación

El botón FREEZE (congelar) permite capturar temporalmente la imagen de un programa. Puede utilizar esta función para anotar información, como números telefónicos, recetas de cocina, etc.

La función Congelación no funciona si Twin View está activada.

1 Cuando aparezca la información del programa que desea capturar, presione FREEZE (congelar).

2 El televisor adopta la modalidad Twin View y muestra la imagen "congelada" a la derecha, mientras el programa actual continúa a la izquierda.

3 Para cancelar y volver a la imagen normal, presione el botón FREEZE (congelar) (o sencillamente sintonice otro canal).

Acerca de Memory Stick

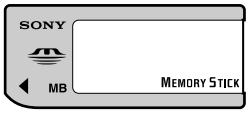

El Memory Stick (se vende por separado) es un nuevo, compacto, portátil y versátil medio de grabación de circuitos integrados que ofrece capacidad superior a la de los disquetes. El Memory Stick está especialmente diseñado para intercambiar y compartir datos digitales entre productos que apoyan la tecnología Memory Stick, como lo son las cámaras digitales y las cámaras de video digitales. Debido a que son extraíbles, los Memory Stick también pueden utilizarse para almacenar datos externamente.

No es posible escribir datos en los medios Memory Stick utilizando el televisor.

La tecnología Memory Stick permite ver en su televisor imágenes digitales (JPEG) almacenadas en medios Memory Stick. Puede seleccionarlas en el índice de imágenes guardadas en el Memory Stick o bien, puede hacer una presentación con diapositivas de esas imágenes. Asimismo, puede personalizar las funciones de la presentación de diapositivas seleccionando el tiempo que aparecerá cada imagen, alternando entre la información que aparece sobre el archivo y girando cada imagen.

Para obtener más información sobre el uso de los medios Memory Stick, vea “Notas para el uso de medios Memory Stick”, en la página 75.

Tipos de imágenes que apoya

El visualizador de Memory Stick de este televisor puede desplegar imágenes fijas que se grabaron en medios Memory Stick utilizando cámaras de vídeo y cámaras fijas digitales marca Sony.

Estas imágenes también deben cumplir con las siguientes especificaciones:

- Formato de compresión: JPEG
- Formato del nombre de archivo: que cumpla con las DCF

JPEG son las siglas de Grupo Conjunto de Expertos en Fotografía (Joint Photographic Experts Group), la organización que implementó este formato. DCF son las siglas de Normas de Diseño para Sistemas de Archivos de Cámaras (Design Rules of Camera File Systems), las cuales son especificaciones que estableció la Asociación Japonesa para el Desarrollo Industrial de Electrónica (Japan Electronic Industry Development Association: JEIDA).

El visualizador de Memory Stick del televisor es compatible con medios Memory Stick de hasta 128MB, incluyendo esta capacidad. No es compatible con Memory Sticks superiores a 128MB.

Acerca de los nombres de archivo en cumplimiento de las DCF

La mayoría de las cámaras de video y cámaras fijas digitales marca Sony graban imágenes fijas automáticamente utilizando nombres de archivos y directorios que cumplen con las DCF, como se muestra en el ejemplo siguiente:

Para garantizar que los archivos JPEG existentes/importados puedan verse en su televisor, asegúrese de almacenarlos y mantenerlos en una estructura de archivos que cumpla con DCF, como la que se muestra a la derecha, donde los archivos JPEG están dentro del directorio 100MSDCF y este directorio está dentro de la carpeta principal DCIM.

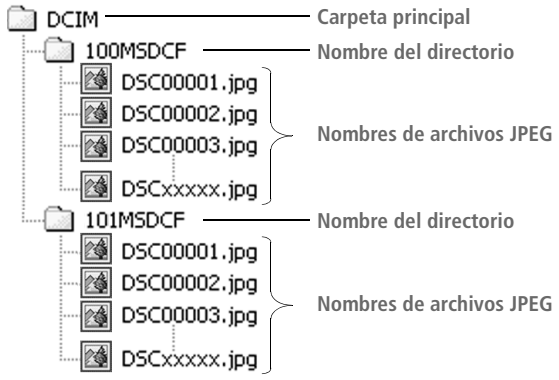

Ejemplo de una estructura de archivos que cumple con DCF

Cámaras Cyber-shot o cámaras de video digitales marca Sony

Si está utilizando una cámara Cyber-shot de marca Sony (a excepción de los modelos DSC-D700 y DSC-D770) o una cámara de video digital Sony con capacidad Digital Still (imágenes fijas digitales) (a excepción de los modelos DCR-TRV-900 y DSR-PD100A), las imágenes en su Memory Stick están listas para verse en su televisor.

Cámaras Mavica

Si está utilizando una cámara Mavica de Sony, puede desplegar esas imágenes utilizando primero una computadora para transferir los archivos de las imágenes a un Memory Stick y después configurando los archivos en una estructura de archivos que cumpla con DCF, como la que se muestra arriba. (Sin embargo, las imágenes en miniatura no estarán disponibles porque Mavica no las genera. Esto significa también que las funciones Índice y Girar imagen no funcionarán.)

Importante : Si las imágenes no provienen de una cámara digital Sony o si los nombres de los archivos/directorios se modifican con una computadora, utilizando software que no sea compatible con DCF, es posible que las imágenes no se puedan desplegar en su televisor. Si desea ver una imagen que cumple con DCF importada a su Memory Stick, asegúrese de usar la misma estructura de archivos que utilizan las cámaras Sony (como se muestra arriba).

Tipos de imágenes que no apoya

El visualizador de imágenes en Memory Stick de este televisor no despliega las imágenes siguientes:

- ❑ Las que se grabaron en cámaras fijas digitales y cámaras de video digitales de otra marca que no es Sony
- ❑ Las que se grabaron con productos que no cumplan con las DCF, incluidos los siguientes productos Sony:

Cámaras fijas digitales	DSC-D700, DSC-D770
Cámaras de video digitales	DCR-TRV900 / DSR-PD100A

- ❑ Las que se guardaron en el formato de compresión TIFF o en cualquier otro que no sea JPEG
- ❑ Las que estén en directorios a los que se les cambió el nombre en una computadora
- ❑ Las imágenes de tamaño menor que 16 x 16 o mayor que 4 096 x 4 096
- ❑ Las que se almacenaron en un Memory Stick que tiene una capacidad superior a 128MB

Introducción y extracción de un Memory Stick

Para introducir un Memory Stick

1 Ubique la ranura Memory Stick (vea la página 10) e introduzca el Memory Stick en dicha ranura como se ilustra más abajo. Cuando se introduce correctamente, el Memory Stick se desliza con facilidad y emite un chasquido al quedar asentado en su lugar.

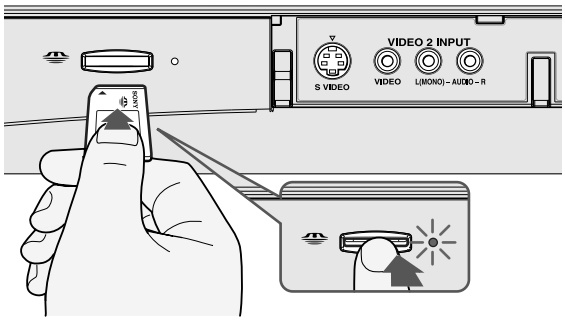

Asegúrese de introducir el Memory Stick en su posición correcta, ya que de lo contrario podría dañarse si se introduce a la fuerza.

No introduzca nada que no sea un Memory Stick en la ranura.

Para extraer un Memory Stick

1 Verifique que el indicador iluminado del Memory Stick esté apagado. (Si el indicador está encendido significa que el televisor está leyendo datos del Memory Stick.)

Retirar el Memory Stick mientras se está leyendo un archivo (cuando la luz del Memory Stick ubicada en el panel frontal del televisor está encendida) podría dañar el Memory Stick o su contenido.

2 Empuje con suavidad el Memory Stick en la ranura y después suéltelo. El Memory Stick saldrá expulsado.

No retire el Memory Stick sin antes empujarlo hacia adentro. Si no lo empuja antes, el mecanismo de enganche del televisor podría dañarse.

3 Extraiga el Memory Stick completamente de la ranura.

Para proteger a los niños pequeños contra lesiones que pudieran producir los medios Memory Stick, cuando no los esté usando retírelos todos de la ranura Memory Stick del televisor y guárdelos en un lugar seguro.

Visualización del menú Memory Stick

1 Introduzca el Memory Stick que contenga las imágenes que desea ver. Para obtener detalles, vea la página 55.

2 Presione el botón MEMORY STICK del control remoto. Aparecerá el menú Memory Stick.

3 Para seleccionar una opción, mueva la perilla control hasta resaltar la opción deseada y presione ⊕.

Opción	Descripción
Índice	Muestra un índice con las imágenes en miniatura que contiene el Memory Stick. Para obtener detalles, vea “Uso del Índice Memory Stick” en la página 57.
Presentación con diapositivas	Muestra una presentación con diapositivas de las imágenes que contiene el Memory Stick. Para obtener detalles, vea “Uso de la presentación con diapositivas del Memory Stick” en la página 58.
Ajustes	Permite cambiar las opciones de la presentación con diapositivas y girar imágenes. Para obtener detalles, vea “Cambio de las opciones de Ajustes del Memory Stick” en la página 58.

4 Para salir del menú Memory Stick, presione CH +/-, TV/VIDEO, ANT o use los botones 0-9 y ENTER (o espere 3 segundos) para seleccionar un canal.

Las funciones de Memory Stick no pueden utilizarse cuando están activas las funciones Twin View, Congelación o Canal Favorito.

Uso del Índice Memory Stick

El índice de Memory Stick permite ver las imágenes en un índice con las imágenes en miniatura del contenido del Memory Stick.

Cuando se ven las imágenes de medios Memory Stick no se escucha el sonido.

1 Introduzca el Memory Stick que contenga las imágenes que desea ver. Para obtener detalles, vea la página 55.

2 Presione el botón MEMORY STICK del control remoto. Aparecerá el menú Memory Stick.

3 Mueva la perilla control hasta resaltar Índice y presione ⊕. Aparecerá el índice de Memory Stick.

Los botones Página y carpeta (▭) sólo aparecen si el Memory Stick contiene más imágenes o carpetas que las que pueden mostrarse en pantalla al mismo tiempo.

La imagen seleccionada estará resaltada en amarillo

Información sobre la imagen seleccionada

4 Mueva la perilla control ↑ ↓ ← → hasta resaltar una imagen y presione ⊕ para seleccionarla. Al seleccionar una imagen, ésta aparece del tamaño normal. Mientras la imagen aparezca del tamaño normal, puede hacer cualquiera de lo siguiente:

Para...	*Haga esto...*
Desplegar la imagen anterior	Mueva la perilla control ←.
Desplegar la imagen siguiente	Mueva la perilla control →. Si mueve la perilla control → cuando la última imagen está en pantalla, aparecerá la primera imagen. Si mueve la perilla control ← cuando la primera imagen está en pantalla, aparecerá la última imagen.
Desplegar el índice Memory Stick	Presione ⊕.

5 Para regresar al menú Memory Stick, mueva la perilla control hasta resaltar Menú↰ y presione ⊕.

Cuando en lugar de aparecer la imagen en miniatura aparece un cuadro en blanco, significa que la imagen no apoya la presentación en miniatura. Sin embargo, si selecciona su icono, aparecerá la imagen de tamaño normal en pantalla. Esto también podría indicar que tanto la imagen en miniatura como la de tamaño normal están dañadas o que el televisor no las apoya.

Uso de la presentación con diapositivas del Memory Stick

La presentación con diapositivas de Memory Stick permite ver una presentación de las imágenes guardadas en el Memory Stick.

1. Introduzca el Memory Stick que contenga las imágenes que desea ver. Para obtener detalles, vea la página 55.
2. Presione el botón MEMORY STICK del control remoto. Aparecerá el menú Memory Stick.
3. Mueva la perilla control hasta resalta Presentación con Diapositivas y presione ⊕. Se iniciará la presentación con diapositivas.
4. Para finalizar la presentación, presione ⊕. Aparecerá el menú Memory Stick.

Cambio de las opciones de Ajustes del Memory Stick

1. Presione el botón MEMORY STICK del control remoto. Aparecerá el menú Memory Stick.
2. Mueva la perilla control hasta resaltar Ajustes y presione ⊕. Aparecerá el menú Ajustes del Memory Stick.

3. Mueva la perilla control hasta resaltar la opción deseada y presione ⊕.

Opción	Descripción
Menú	Le regresa al menú Memory Stick.
Diapositivas – Intervalo	Aumenta o reduce el tiempo que aparece cada imagen: 5 segundos, 10 segundos, 1 minuto, 5 minutos o 15 minutos.
Diapositivas – Repetir	Seleccione Sí para que la presentación con diapositivas se repita después de haber mostrado todas las imágenes grabadas en el Memory Stick. Seleccione No para que la presentación no se repita.
Datos del archivo	Seleccione Sí para que aparezcan los datos del archivo de cada imagen mientras está desplegada.
Girar imagen	Muestra la pantalla Girar imagen. Para ver detalles, vea “Uso de la pantalla Girar imagen” en la página 59.

4. Mueva la perilla control → (o presione ⊕) para cambiar los ajustes. Mueva la perilla control ← (o presione ⊕) para seleccionar el ajuste modificado.
5. Para salir del menú Ajustes del Memory Stick, mueva la perilla control hasta Menú↰ y presione ⊕.

Uso de la pantalla Girar imagen

La pantalla Girar imagen permite girar una imagen a partir del índice de imágenes en miniatura.

No es posible girar las imágenes cuando el selector LOCK (Bloqueo) del Memory Stick esté en bloqueado. Para girar las imágenes, mueva el selector LOCK en la dirección opuesta para desbloquearlo.

1 En el menú Ajustes del Memory Stick, mueva la perilla control hasta resaltar Girar imagen y presione ⊕. Aparecerá la pantalla Girar imagen.

Los botones Página y de carpeta (🗀) sólo aparecen si el Memory Stick contiene más imágenes o carpetas que las que pueden mostrarse en pantalla al mismo tiempo.

2 Mueva la perilla control ↑ ↓ ← → hasta resaltar la imagen que desea girar.

3 Presione ⊕ para girar la imagen 90 grados en dirección de las manecillas del reloj.

4 Para regresar al menú Ajustes del Memory Stick, mueva la perilla control hasta resaltar Menú↰ y presione ⊕.

Cuando en lugar de aparecer la imagen en miniatura aparece un cuadro en blanco, significa que la imagen no apoya la presentación en miniatura y no puede girar.

Con todos los aparatos

Para...	Haga esto...
Cambiar la entrada del televisor a la videograbadora, el reproductor de DVD u otro equipo conectado al televisor	Presione TV/VIDEO varias veces para recorrer el equipo de video que esté conectado a las entradas de video del televisor.
Programar el control remoto del televisor para que funcione con aparatos que no sean marca Sony	Debe programar el control remoto la primera vez que lo utilice. Vea “Programación del control remoto” en las páginas 43 y 44.

Con una videograbadora

Para...	Presione
Activar el control remoto para que funcione con la videograbadora	Abra la cubierta exterior como se muestra en la página 42. Después coloque el selector deslizable de A / V (audio y video) en la misma posición en la que haya programado la videograbadora.
Encenderla / Apagarla	VCR/DVD POWER
Cambiar de canal	CH +/-
Grabar	► y ● simultáneamente
Reproducir	►
Detener	■
Avanzar rápidamente	►►
Rebobinar la cinta	◄◄
Hacer pausa	❚❚
Buscar una imagen hacia delante o hacia atrás	►► o ◄◄ durante la reproducción (suéltelo para reanudar la reproducción normal)
Cambiar la modalidad de entrada	TV/VCR

Con un receptor satelital

Para...	Presione
Activar el control remoto para que funcione con el receptor satelital	SAT/CABLE FUNCTION
Encenderlo / Apagarlo	SAT/CABLE POWER
Seleccionar un canal	0-9, ENTER
Cambiar de canal	CH +/-
Volver al canal anterior	JUMP
Ver el número de canal	DISPLAY
Ver la guía SAT	GUIDE
Ver el menú SAT	MENU
Mover el resalte (cursor)	↑ ↓ ← →
Seleccionar opciones	⊕

Con un decodificador

Para...	Presione
Activar el control remoto para que funcione con el decodificador	SAT/CABLE FUNCTION
Encenderlo / Apagarlo	SAT/CABLE POWER
Seleccionar un canal	0-9, ENTER
Cambiar de canal	CH +/-
Volver al canal anterior	JUMP

Con un reproductor de DVD

Para...	Presione
Activar el control remoto para que funcione con el reproductor de DVD	Abra la cubierta exterior como se muestra en la página 42. Después, coloque el selector deslizable de A / V (audio y video) en la misma posición en la que haya programado el reproductor de DVD.
Encenderlo / Apagarlo	VCR/DVD POWER
Reproducir	►
Detener	■
Hacer pausa	❚❚
Recorrer las diferentes pistas de un DVD	►► para avanzar o ◄◄ para retroceder
Recorrer los diferentes capítulos de un DVD	CH+ para avanzar o CH- para retroceder
Seleccionar pistas directamente	0-9, ENTER
Ver el menú Reproductor de DVD (Ajustes)	MENU (en el panel interior)
Ver el menú DVD	DISC MENU
Mover el resalte (cursor)	↑ ↓ ← →
Seleccionar opciones	SELECT

Con un MDP (reproductor de discos láser)

Para...	Presione
Activar el control remoto para que funcione con el MDP	Abra la cubierta exterior como se muestra en la página 42. Después, coloque el selector deslizable de A / V (audio y video) en la misma posición en la que haya programado el reproductor MDP. Después presione VCR/DVD FUNCTION.
Encenderlo / Apagarlo	VCR/DVD POWER
Reproducir	►
Detener	■
Hacer pausa	❚❚
Buscar una imagen hacia delante o hacia atrás	►► o ◄◄ durante la reproducción (suéltelo para reanudar la reproducción normal)
Buscar un capítulo hacia delante o hacia atrás	CH +/-

Uso de los menús

Resumen

Presione MENU para acceder a los Menús y salir de ellos.

El Menú le brinda acceso a las funciones siguientes:

Icono del menú	Descripción	Página
Video	Permite realizar ajustes a los parámetros de la imagen. También permite personalizar el modo de las imágenes según el tipo de programa que esté viendo; puede seleccionar entre las opciones de modo DRC y más.	64
Audio	Ofrece opciones avanzadas de audio, como escuchar un segundo programa de sonido (SAP) o personalizar el Efecto del sonido del televisor.	66
Canal	Permite configurar la lista de Canales Favoritos, ejecutar la función Autoprogramación y más.	68
Bloqueo	Le permite bloquear hasta cuatro canales.	70
Timer	Permite programar la hora del reloj del televisor y programarlo de antemano utilizando los Timers (relojes) para ver determinados programas.	71
Ajustes	Ofrece varias opciones para programar los canales, asignar etiquetas a las entradas de video y seleccionar el idioma de los menús en pantalla.	72

Navegación por los menús

En la parte inferior de cada menú hay texto de ayuda para la navegación.

Para...	Presione
Ver el Menú	MENU
Recorrer los menús	← →
Recorrer las opciones de menú	↑ ↓
Seleccionar una opción para modificarla	⊕
Cambiar los parámetros de una opción	↑ ↓ ← →
Seleccionar (confirmar) los parámetros modificados	⊕ o ←
Salir del Menú	MENU

Uso del menú Video

Para seleccionar el menú Video

1 Presione MENU.

2 Mueva la perilla control ← o → hasta resaltar el icono Video y presione ⊕.

3 Mueva la perilla control hasta resaltar una opción. Presione ⊕ para seleccionarla.

4 Mueva la perilla control ↑ ↓ ← → para modificar el parámetro. Presione ⊕ para seleccionar el parámetro modificado.

5 Presione MENU para salir del Menú.

Para restablecer los ajustes originales de fábrica correspondientes a Contraste, Brillo, Color, Tinte, Nitidez, Temp. color y Modulación de Velocidad.

❑ Al encontrarse en el menú Video, presione RESET (restablecer) en el control remoto.

Selección de opciones de Video

Para cambiar de un Modo a otro, use el botón PIC MODE del control remoto.

Puede modificar los ajustes del menú Video (Contraste, Brillo, Color, etc.) para cada modo.

El menú Video incluye las opciones siguientes:

Opción	Descripción	
Modo *Visualización personalizada de imágenes*	Vívido	Selecciónelo para aumentar el contraste y la nitidez de la imagen.
	Estándar	Selecciónelo para que la configuración de imagen sea la estándar.
	Película	Selecciónelo para obtener una imagen más suave.
	Pro	Selecciónelo para obtener una imagen con el mínimo de realces.
Contraste	Ajuste para aumentar el contraste de la imagen y profundizar el color o para reducir el contraste y atenuar el color.	
Brillo	Ajuste para aumentar o disminuir el brillo de la imagen.	
Color	Ajuste para aumentar o disminuir la intensidad del color.	
Tinte	Ajuste para aumentar o disminuir los tonos verdes.	
Nitidez	Ajuste para aumentar la nitidez de la imagen o para suavizarla.	
Temp. Color *Ajuste de la intensidad del blanco*	Frío	Selecciónelo para dar un tono azulado a los colores blancos.
	Neutro	Selecciónelo para dar un tono neutro a los colores blancos.
	Cálido	Selecciónelo para dar un tono rojizo a los colores blancos (estándar NTSC).

Para cambiar rápida y fácilmente de un modo DRC a otro, use el botón DRC MODE del control remoto.

Opción	Descripción	
ClearEdge VM *Modulación de la velocidad*	Agudiza la definición de la imagen para que cada objeto adquiera un borde perfilado y definido. Seleccione Alto, Medio, Bajo, No.	
DRC Mode *Digital Reality Creation (Creación de realidad digital)*	Crea una imagen de alta resolución con una densidad de 4x para imágenes provenientes de fuentes de alta calidad (por ejemplo, reproductores de DVD, receptores satelitales).	
	Entrelazada	Se recomienda para imágenes en movimiento.
	Progresiva	Se recomienda para imágenes fijas y texto.
	CineMotion	Brinda una imagen de calidad óptima ya que detecta automáticamente el contenido de las películas y aplica un proceso de despliegue inverso 3-2. Las imágenes en movimiento tendrán más claridad y naturalidad.

Uso del menú Audio

Para seleccionar el menú Audio

1 Presione MENU.

2 Mueva la perilla control ← o → hasta resaltar el icono Audio y presione ⊕.

3 Mueva la perilla control para resaltar una opción. Presione ⊕ para seleccionarla.

4 Mueva la perilla control ↑ ↓ ← → para modificar el parámetro. Presione ⊕ para seleccionar el parámetro modificado.

5 Presione MENU para salir del Menú.

Para restablecer los ajustes originales de fábrica correspondientes a Agudos, Graves y Balance

❑ Al encontrarse en el menú Audio, presione el botón RESET (restablecer) del control remoto.

Selección de opciones de Audio

El menú Audio incluye las opciones siguientes:

Opción	Descripción	
Agudos	Ajuste para disminuir o aumentar los tonos de alta frecuencia.	
Graves	Ajuste para disminuir o aumentar los tonos de baja frecuencia.	
Balance	Ajuste para enfatizar el sonido de la bocina izquierda o derecha.	
Auto Volumen	Auto	Selecciónelo para estabilizar el volumen.
	No	Selecciónelo para desactivar el Auto Volumen.
Efecto	TruSurround	Selecciónelo para el sonido envolvente (sólo para programas estereofónicos).
	Simulado	Añade un efecto de sonido envolvente simulado a los programas monofónicos.
	No	Recepción estereofónica o monofónica normal.
MTS *Disfrute de programas estereofónicos, bilingües y monofónicos*	Estéreo	Selecciónelo para obtener recepción estereofónica al ver un programa estereofónico.
	Auto SAP	Selecciónelo para que el televisor cambie automáticamente a un segundo programa de audio cuando se reciba una señal. (Si no se recibe señal SAP, el televisor permanecerá en el modo Estéreo.)
	Mono	Selecciónelo para la recepción monofónica. (Se utiliza para reducir el ruido durante las transmisiones estereofónicas.)

Para cambiar rápidamente de un Efecto a otro, use el botón ♪ del control remoto.

Para cambiar rápidamente de un modo MTS a otro, use el botón MTS/SAP del control remoto.

Opción	Descripción	
Bocinas	Sí	Selecciónelo para activar las bocinas del televisor.
	No	Selecciónelo para desactivar las bocinas del televisor y escuchar el sonido de éste sólo a través de las bocinas del sistema de sonido externo.
Salida de Audio *Control fácil de los ajustes de volumen*	Este parámetro puede cambiarse sólo cuando la opción Bocinas está en No.	
	Variable	Aunque las bocinas del televisor están desactivadas, podrá seguir controlando la señal proveniente de su sistema de audio con el control remoto del televisor.
	Fija	Las bocinas del televisor se desactivan y la señal proveniente del televisor queda fija. Use el control remoto de su receptor de audio para ajustar el volumen a través de su sistema de audio.

Uso del menú Canal

Para seleccionar el menú Canal

1 Presione MENU.

2 Mueva la perilla control ← o → hasta resaltar el icono Canal y presione ⊕.

3 Mueva la perilla control hasta resaltar una opción. Presione ⊕ para seleccionarla.

4 Mueva la perilla control ↑ ↓ ← → para cambiar el parámetro. Presione ⊕ para seleccionar el parámetro modificado.

5 Presione MENU para salir del Menú.

Selección de opciones de Canal

El menú Canal incluye las opciones siguientes:

Opción	Descripción	
Canales Favoritos	Le permite programar una lista de sus canales favoritos. Para obtener detalles, vea “Uso de Canales Favoritos” en la página 50.	
Cable	Sí	Selecciónelo si está recibiendo canales mediante un sistema de cable.
	No	Selecciónelo si está utilizando una antena.
	Después de modificar esta opción debe ejecutar Autoprogramación.	
Fijar Canal *Resulta útil si tiene conectado un decodificador o un receptor satelital*	No	Desactiva la función Fijar Canal.
	2-6	“Fije” el canal de su televisor en el 2-6 y use el decodificador, la videograbadora o el receptor satelital para cambiar canales. Seleccione uno de estos parámetros si el aparato está conectado a la entrada VHF/UHF.
	AUX 2-6	Igual que el 2-6, salvo que se selecciona uno de estos parámetros si el aparato está conectado a la entrada AUX (vea la página 13).
	Video 1	Utilice este parámetro si el aparato está conectado a las entradas de audio y video.
Autoprogramación	Programa automáticamente la lista de canales del televisor con todos los canales que se reciban.	

Los canales que programó como omitidos sólo podrán accederse con los botones 0-9.

Opción	Descripción
Omitir/Añadir Canal	Le permite personalizar la lista de canales que aparece al usar los botones CH+/-. 1 Mueva la perilla control ⬆ o ⬇ para recorrer los canales hasta encontrar el canal que desee omitir o añadir. Después presione ⊕ para seleccionarlo. 2 Mueva la perilla control ⬆ o ⬇ para alternar entre Añadir u Omitir. Después presione ⊕ para seleccionar el parámetro deseado. 3 Para omitir o añadir más canales, repita los pasos 1 y 2. 4 Mueva la perilla control ⬅ para regresar al menú Canal o presione MENU para salir de los menús.
Nombre del Canal	Permite asignar nombres (por ejemplo, las siglas de la emisora) a los canales. Puede identificar un máximo de 20 canales. 1 Mueva la perilla control hasta resaltar Canal y presione ⊕. 2 Mueva la perilla control ⬆ ⬇ para recorrer los números de canales (1-125). Después presione ⊕ para seleccionar al que desea asignarle un nombre. 3 Mueva la perilla control hasta resaltar Nombre del Canal y presione ⊕. 4 Mueva la perilla control ⬆ ⬇ para recorrer los caracteres de identificación (A-Z, 0-9, etc.). Después presione ⊕ para seleccionar el carácter resaltado. Repita para agregar hasta 5 caracteres al nombre. 5 Para asignar nombres a otros canales, repita los pasos 1-4. 6 Mueva la perilla control ⬅ para regresar al menú Canal o presione MENU para salir de los menús.

Uso del menú Bloqueo

El menú Bloqueo le permite programar el televisor de manera que queden bloqueados hasta cuatro canales.

Para bloquear un canal

1 Presione MENU.

2 Mueva la perilla control ← o → hasta resaltar el icono Bloqueo y presione ⊕.

3 Mueva la perilla control → o presione ⊕ para pasar a la lista de canales; después, mueva la perilla control ↑ o ↓ hasta resaltar el canal que desea bloquear. Presione ⊕ para bloquearlo.

4 Para bloquear más canales, repita el paso 3.

> ✍ **Se pueden bloquear hasta cuatro canales a la vez.**

5 Presione MENU para salir del menú Bloqueo.

Para desbloquear un canal

1 Presione MENU.

2 Mueva la perilla control ← o → hasta resaltar el icono Bloqueo y presione ⊕.

3 Mueva la perilla control → o presione ⊕ para pasar a la lista de canales; después, mueva la perilla control ↑ o ↓ hasta resaltar No. Presione ⊕ para desbloquear el canal.

4 Para desbloquear más canales, repita el paso 3.

5 Presione MENU para salir del menú Bloqueo.

Uso del menú Timer

Para seleccionar el menú Timer

1 Presione MENU.

2 Mueva la perilla control ← o → hasta resaltar el icono Timer y presione ⊕.

Para restablecer el reloj o los timers

❑ Al encontrarse en el menú Timer, presione el botón RESET (restablecer) del control remoto para restablecer los ajustes de fábrica.

Selección de opciones de Timer

El menú Timer incluye las opciones siguientes:

Opción	Descripción
Timer 1 Timer 2	Puede utilizar Timer para programar de antemano el encendido y apagado del televisor, así como para que sintonice un canal determinado dos veces independientes. Timer 1 y Timer 2 no pueden programarse antes de establecer la Hora Actual. 1 Mueva la perilla control ↑ o ↓ para seleccionar Timer 1 o Timer 2. Para programar la hora, mueva la perilla control →. 2 Mueva la perilla control ↑ o ↓ hasta resaltar uno de los parámetros siguientes y después presione ⊕. Programar — Selecciónelo para establecer la fecha, hora, duración y el canal para ese Timer. No — Selecciónelo para apagar el Timer. (Se guardarán sus parámetros anteriores.) 3 Mueva la perilla control ↑ y ↓ para establecer el o los días, hora, minutos, duración y número de canal. Presione ⊕ o → para confirmar cada parámetro y pasar al siguiente. Mueva la perilla control ← para regresar al parámetro anterior. 4 Presione MENU para salir del Menú. Se iluminará un indicador del panel frontal, lo cual indica que el timer ha quedado programado.
Hora Actual	1 Mueva la perilla control ↑ y ↓ para establecer la hora actual (día, hora y minutos). Presione ⊕ (o mueva la perilla control →) para confirmar cada parámetro y pasar al siguiente. Mueva la perilla control ← para regresar al parámetro anterior. 2 Presione MENU para salir del Menú.

Para pasar directamente a la programación de Timer 1 ó 2 en el paso 1, presione ⊕ en lugar de mover la perilla control →.

Para regresar al menú Timer después de programar uno de los Timers, presione ⊕ cuando esté resaltado el campo del número de canal.

Uso del menú Ajustes

Para seleccionar el menú Ajustes

1. Presione MENU.
2. Mueva la perilla control ← o → hasta resaltar el icono Ajustes y presione ⊕.
3. Mueva la perilla control para resaltar una opción. Presione ⊕ para seleccionarla.
4. Mueva la perilla control ↑ ↓ ← → para modificar el parámetro. Presione ⊕ para seleccionar el parámetro modificado.
5. Presione MENU para salir del Menú.

Selección de opciones de Ajustes

El menú Ajustes incluye las opciones siguientes:

Opción	Descripción	
Caption Vision	Permite seleccionar uno de tres modos de subtítulos (para programas que se transmiten con subtítulos).	
	CC1, CC2, CC3, CC4	Muestra una versión impresa del diálogo y los efectos de sonido de un programa. (Para la mayoría de los programas éste debe estar en CC1.)
	Text1,Text2, Text3,Text4	Muestra información de la cadena o emisora utilizando toda o la mitad de la pantalla (si el canal ofrece este servicio). Para ver los subtítulos, programe esta opción en CC1.
	Info	Muestra el nombre del programa y el tiempo restante del mismo (si la cadena emisora ofrece este servicio). Aparece al cambiar de canal o al presionarse el botón DISPLAY (mostrar).
	No	Desactiva Caption Vision.

Opción	Descripción
Etiqueta de Video	Permite identificar los aparatos de audio y video que haya conectado al televisor, como una videograbadora, reproductor de DVD, etc. Por ejemplo, si conectó un reproductor de DVD al conector VIDEO 5, puede seleccionar la etiqueta DVD para la entrada VIDEO 5. De esa forma, cuando presione el botón TV/VIDEO para cambiar la señal de entrada, aparecerá la Etiqueta de Video que asignó a dicha señal. **1** Mueva la perilla control ↑ o ↓ hasta resaltar la entrada de video (VIDEO 1-7) a la que desea asignar una etiqueta. Después presione ⊕ para seleccionarla. **2** Mueva la perilla control ↑ o ↓ hasta resaltar una de las etiquetas que aparezcan. Después presione ⊕ para seleccionarla. Para cada entrada puede seleccionar de las etiquetas siguientes: Video 1/2/3/4 — VHS (Videograbadora), DVD, Receptor, Satélite, Decodificador, 8mm, DTV (Televisión digital), Juego, LD, Web, Beta, Omitir Video 5/6/7 — DVD, Satélite, Decodificador, DTV (Televisión digital), HD (Alta definición), Omitir **Si selecciona Omitir, cuando presione el botón TV/VIDEO el televisor omitirá esa conexión.**
Inclinación	Permite corregir las inclinaciones de la imagen. Mueva la perilla control ← o → hasta seleccionar la corrección entre +7 y -7 y presione ⊕. Normalmente sólo es necesario ajustar la rotación la primera vez que encienda la unidad y después de cambiarla de lugar.
Idioma	Seleccione el idioma en que desea ver todos los menús en pantalla.
Modo 16:9	Proporciona una resolución realzada de la imagen para fuentes de pantalla ancha (anamórficas), como ciertos títulos de DVD. Esta opción sólo puede usarse cuando el televisor se encuentra en el modo VIDEO 1-7. Para esto, presione el botón TV/VIDEO. Sí — Para la activación manual. Regresa a Auto cuando hay un cambio en la entrada de video o cambia de canal. Auto — Para la activación automática cuando se reciba una señal 16:9. **Si el ajuste Auto no detecta automáticamente la señal 16:9 de su reproductor de DVD, seleccione Sí para activar manualmente la función Modo 16:9.**
Demo	Realiza una demostración de los menús en pantalla.

La etiqueta Omitir es útil para las entradas en las que no hay ningún aparato conectado.

Para usar Modo 16:9 con los DVD para pantalla ancha, ajuste el reproductor de DVD en la proporción 16:9. (Este valor se refiere a la relación entre lo ancho y alto de la pantalla. A 16:9 también se le denomina formato para pantalla ancha.)

Más Información

Resumen

En este capítulo se incluyen los temas siguientes:

Tema	Página
Glosario	76
Notas para el uso de medios Memory Stick	77
Solución de problemas	78
Especificaciones	83
Accesorios opcionales	84
Índice	85

Glosario

Comité del Sistema de Televisión Nacional (NTSC)
La unidad de la Comisión Federal de Comunicaciones de E.E.U.U., con sede en Washington, D.C., que establece las normas de televisión en ese país —tales como color NTSC—, la norma correspondiente a este televisor.

desmagnetización
Proceso que desmagnetiza los componentes metálicos del monitor del televisor, eliminando así la distorsión de imagen que podría producirse debido a las cargas magnéticas que usualmente adquieren los componentes del televisor. Al encenderse, su televisor se desmagnetiza automáticamente.

proporción
La relación entre lo ancho y alto de la pantalla. La proporción de este televisor es 4:3, en comparación con la de 16:9 (de pantalla ancha).

proporción 4:3

proporción 16:9

RF
Radiofrecuencia. La porción del espectro de frecuencias que se utiliza para transmitir señales de radio y televisión.

S VIDEO
S VIDEO sólo necesita un cable; en él se transmiten por separado las señales de brillo (luminancia) y color (crominancia) de la imagen. S VIDEO brinda mejor resolución que el video compuesto, el cual porta ambas señales juntas.

señal analógica
Método de transmisión de señales en el que se utilizan cambios continuos en la amplitud o frecuencia de las transmisiones electrónicas a fin de transferir información.

televisión digital (DTV)
Nueva tecnología para transmitir y recibir señales de televisión. La DTV brinda una resolución más clara y mejor calidad de sonido que la televisión analógica.

VHF/UHF
VHF son las siglas en inglés de Frecuencia muy alta: la porción del espectro de frecuencias comprendida entre 30 y 300 MHz. UHF son las siglas en inglés de Frecuencia ultra alta: la porción del espectro de frecuencias comprendida entre 300 y 3 000 MHz.

video componente
El video componente se transmite mediante tres cables; dos para señales de tonos de colores (crominancia) y una para la señal del brillo (luminancia). Con el video componente se obtiene una mayor precisión en los colores que con el video compuesto o S VIDEO, ya que se divide la crominancia en dos partes separadas.

video compuesto
El video compuesto se envía mediante un solo cable. El video compuesto combina la información de tonos de color (crominancia) y brillo (luminancia) en una sola señal de video.

480i
Suministra resolución de 480 líneas. Despliega las imágenes utilizando el escaneo entrelazado que primero transmite todas las líneas impares a la pantalla del televisor y después las pares.

480p
Suministra resolución de 480 líneas. Despliega imágenes utilizando el escaneo progresivo que transmite línea por línea, desde la parte superior a la inferior de la pantalla.

720p
Suministra resolución de 720 líneas. Despliega imágenes utilizando el escaneo progresivo, que transmite línea por línea, desde la parte superior a la inferior de la pantalla.

1 080i
Suministra resolución de 1 080 líneas. Despliega imágenes utilizando el escaneo entrelazado, que transmite a la pantalla del televisor primero todas las líneas impares y después las pares. 1 080i es uno de los formatos utilizados por la tecnología HDTV (televisión de alta definición).

Notas para el uso de medios Memory Stick

Precauciones relativas a la tecnología Memory Stick

Cuando use medios Memory Stick, observe las precauciones siguientes:

- ❑ Para evitar que los datos de las imágenes fijas se dañen permanentemente, no apague el televisor ni extraiga el medio Memory Stick de la ranura mientras se está realizando la lectura de datos (cuando la luz del indicador de Memory Stick está encendida).
- ❑ Evite tocar el terminal de los medios Memory Stick y no permita que entre en contacto con objetos metálicos.
- ❑ No deje caer, doble ni someta a impactos a los medios Memory Stick.
- ❑ No desensamble ni modifique los medios Memory Stick.
- ❑ Evite que se introduzcan líquidos a los medios Memory Stick.
- ❑ Coloque las etiquetas sólo dentro del área designada para ello.

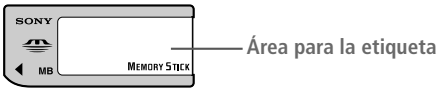

- ❑ Para evitar que los datos de las imágenes fijas se dañen permanentemente, no use ni almacene los medios Memory Stick en lugares susceptibles a:
  - ❑ Alta temperatura (por ejemplo, junto a calentadores o en el interior de vehículos)
  - ❑ Alta humedad
  - ❑ Luz solar directa
  - ❑ Sustancias corrosivas
  - ❑ Campos magnéticos
  - ❑ Polvo excesivo
  - ❑ Electricidad estática o ruido eléctrico
  - ❑ Aumentos de la tensión eléctrica
- ❑ Para garantizar la protección de los datos almacenados, guarde y transporte los medios Memory Stick en su estuche original.
- ❑ Siempre haga copias de los datos.

Twin View

Problema	Posibles soluciones
No puedo hacer que Twin View funcione	❑ Si utiliza un decodificador para descodificar todos los canales (como se indica en la página 20) no podrá usar la función Twin View ya que el decodificador sólo descodifica un canal a la vez. Pero si el decodificador sólo tiene que descodificar algunos canales (generalmente los de paga), puede usar Twin View para los canales no codificados si conecta también el cable directamente al televisor, como se indica en la página 18. ❑ Puede utilizar Twin View para ver en la segunda ventana la señal de otra fuente que esté conectada a las entradas de audio y video del televisor (como una videograbadora o un reproductor de DVD). Para esto, presione el botón TV/VIDEO cuando se encuentre en Twin View. ❑ La señal de fuentes conectadas a las entradas AUX, VIDEO 5, VIDEO 6 y VIDEO 7 se despliega en la ventana izquierda de Twin View y no en la derecha.
No aparece la ventana de Twin View o sólo aparece estática	❑ Asegúrese de que la ventana de Twin View se encuentre sintonizada con una fuente de video o un canal con programación al aire. ❑ Podría estar sintonizada con una entrada de video que no tiene nada conectado. Pruebe presionar el botón TV/VIDEO para recorrer las entradas de video. ❑ Si conectó algún aparato a la entrada AUX del televisor, esa señal se desplegará en la ventana izquierda de Twin View y no en la derecha.
Twin View no despliega nada más que canales de televisión	❑ Presione el botón TV/VIDEO para recorrer las entradas de video. Verifique que la opción Etiqueta de Video no esté establecida en Omitir. (Vea el menú Ajustes, en la página 73.)
Se ve el mismo programa en ambas ventanas de Twin View	❑ Es posible que ambas se encuentren sintonizadas en el mismo canal. Pruebe cambiar el canal de cualquiera de las ventanas.

Control remoto

Problema	Posibles soluciones
El control remoto no funciona	❑ Las pilas podrían estar bajas. Cámbielas. ❑ Verifique la orientación de las pilas. ❑ Presione el botón TV FUNCTION (función del televisor). Podría haber presionado el botón SAT/CABLE FUNCTION (función de satelital y cable) por equivocación, lo cual cambia al control remoto al modo SAT o CABLE. ❑ Asegúrese de que el cable de corriente del televisor esté conectado con firmeza al tomacorriente de pared. ❑ Coloque el televisor por lo menos a 3-4 pies (0,9 a 1,2 metros) de distancia de luces fluorescentes.
No se puede cambiar el canal con el control remoto	❑ Si está cambiando de canal a través el televisor, primero presione el botón TV FUNCTION (función del televisor). ❑ Si está usando otro aparato para cambiar de canal, asegúrese de que no haya cambiado el canal del televisor por equivocación a uno que no sea el 3 ó 4. Utilice la opción Fijar Canal para “fijar” el canal correspondiente a la instalación que utilizó (vea la página 68). ❑ Si está usando otro aparato para cambiar canales, no olvide presionar el botón de funciones (FUNCTION) correspondiente a ese aparato. Por ejemplo, si utiliza el decodificador para cambiar canales, asegúrese de presionar el botón SAT/CABLE FUNCTION (función de satelital y cable).
El control remoto no sirve con aparatos de video que no son marca Sony	❑ Si le cambió las pilas al control remoto recientemente, es posible que deba volver a programar los números de clave de su equipo de video. ❑ Podría haber más de una clave correspondiente al equipo que intenta utilizar. ❑ Cabe la posibilidad de que algunos aparatos que no son marca Sony no funcionen con el control remoto de su televisor Sony. En este caso, deberá usar el control remoto original del aparato.

Canales

Problema	Posibles soluciones
No se captan los canales de banda alta (UHF) al usar una antena	❑ Cambie la opción Cable a No (vea la página 68). ❑ Use Autoprogramación, en el menú Canal, para añadir canales que puedan recibirse y que no se encuentren todavía en la memoria del televisor (vea la página 68).
El televisor se queda fijo en un canal	❑ Use Autoprogramación, en el menú Canal, para añadir canales que puedan recibirse y que no se encuentren todavía en la memoria del televisor (vea la página 68). ❑ Verifique los ajustes de Fijar Canal (vea la página 68).
No se capta ningún canal al usar el sistema de televisión por cable	❑ Use Autoprogramación, en el menú Canal, para añadir canales que puedan recibirse y que no se encuentren todavía en la memoria del televisor (vea la página 68). ❑ Verifique que la opción Cable esté en Sí en el menú Canal (vea la página 68).
Imposible recibir o seleccionar canales	❑ Use Autoprogramación, en el menú Canal, para añadir canales que puedan recibirse y que no se encuentren todavía en la memoria del televisor (vea la página 68).

Memory Stick

Problema	Posibles soluciones	
La imagen no aparece	❑ Asegúrese de que el televisor apoye ese tipo de imagen (vea las páginas 52-54). ❑ Asegúrese de que el Memory Stick esté debidamente introducido (vea la página 55). ❑ Las funciones de Memory Stick no funcionan cuando están activas las funciones Twin View, Congelación o Canal Favorito.	
En lugar de una imagen en miniatura, aparece el cuadro en blanco	❑ Esto indica que la imagen no apoya la presentación en miniatura. Sin embargo, si selecciona el icono, aparecerá la imagen de tamaño normal. Esto también podría indicar que tanto la imagen de tamaño normal como la miniatura están dañadas o que el televisor no las apoya.	
La imagen no puede girarse, no aparece la imagen en miniatura	❑ Asegúrese de que el selector LOCK (bloqueado) del Memory Stick esté en su posición de desbloqueado. ❑ Si aparece un cuadro en blanco en lugar de la imagen en miniatura, significa que la imagen no apoya la presentación en miniatura y no puede girarse.	
No hay sonido al usar Memory Stick	❑ El audio no funciona mientras se usa Memory Stick.	
El nombre del archivo de imágenes no aparece; en su lugar hay rayas (---)	❑ Aparecen rayas en lugar del nombre del archivo si la imagen se grabó con equipo que no cumple con la DCF. También aparecen rayas si se cambió el nombre de un archivo que cumple con la DCF.	
Mensaje de error aparece	❑ Falta Memory Stick	No hay ningún Memory Stick en la ranura.
	❑ Memory Stick protegido	El mecanismo de bloqueo del Memory Stick está activado: los archivos no pueden girarse hasta que se desbloquee.
	❑ Error del Memory Stick	El Memory Stick que está en la ranura podría estar dañado: intente utilizar uno distinto.
	❑ Error del archivo	El archivo no es compatible con el visualizador. Consulte el manual para ver los requisitos de compatibilidad de archivos.

Video

Problema	Posibles soluciones
No hay imagen (la pantalla no se enciende), no hay sonido	❑ Si el televisor no enciende y la luz roja sigue parpadeando, es posible que el televisor necesite reparaciones. Llame al Centro de Servicio Sony local. ❑ Asegúrese de que el cable de corriente esté enchufado. ❑ Presione el botón POWER (encendido / apagado) en la parte del frente del televisor. ❑ Presione el botón TV/VIDEO para recorrer las fuentes de video conectadas. ❑ Pruebe con otro canal; podría tratarse de un problema de la emisora.
Imagen oscura, mala o inexistente (pantalla encendida), buen sonido	❑ Ajuste el valor Contraste en el menú Video (vea la página 64). ❑ Ajuste el valor Brillo en el menú Video (vea la página 64). ❑ Verifique las conexiones de la antena y del cable.
Imágenes sin color	❑ Ajuste los valores Color en el menú Video (vea la página 64).
Sólo aparecen interferencias y ruido en la pantalla	❑ Verifique las conexiones de la antena y del cable. ❑ Pruebe con otro canal; podría tratarse de un problema de la emisora. ❑ Presione ANT para cambiar el modo de entrada (vea la página 40).
Rayas o líneas punteadas	❑ Ajuste la antena. ❑ Aleje el televisor de fuentes de interferencia como automóviles, letreros de neón o secadoras de cabello.
Imágenes dobles o fantasmas	❑ Utilizar un cable o una antena exterior altamente direccional podría solucionar el problema.
Aparece un cuadro negro en la pantalla	❑ Está seleccionada una opción de texto en el menú Ajustes y no se está transmitiendo nada de texto (vea la página 72 para cambiar los parámetros de Ajustes). Para apagar esta función, seleccione No en la opción Caption Vision (subtítulos). Si desea ver los subtítulos, seleccione CC1 en lugar de Text 1-4.
Función Modo 16:9	❑ Si el ajuste Auto no detecta automáticamente la señal 16:9 de su reproductor de DVD, seleccione Sí para activar manualmente la función Modo 16:9. Para obtener detalles, vea la página 73.

Audio

Problema	Posibles soluciones
Buena imagen, sin sonido	❑ Presione MUTING para que esa palabra desaparezca de la pantalla (vea la página 40). ❑ Asegúrese de que la opción Bocinas está en Sí en el menú Audio (vea la página 67).
Imposible subir el volumen lo suficiente al usar un decodificador	❑ Aumente el volumen del decodificador mediante el control remoto de éste. Después presione TV FUNCTION y ajuste el volumen del televisor.
Sonido débil o insuficiente	❑ El audio del televisor podría estar en Auto SAP o Mono, cuando sería mejor que estuviera en Estéreo. En el menú Audio (vea la página 66), establezca la opción MTS en Estéreo. Si ya está en Estéreo, cámbiela a Mono (el cual podría reducir el ruido de fondo durante emisiones estereofónicas débiles).
Imposible subir el volumen a las bocinas de audio externas	❑ Si la opción Bocinas está en No y la de Salida de Audio está en Fija (a fin de enviar el sonido a su sistema de audio), use su receptor de audio para ajustar el sonido (vea la página 66). O establezca la opción Salida de Audio en Variable para usar el control remoto del televisor. ❑ Para activar las bocinas del televisor, establezca la opción Bocinas en Sí (vea la página 67).

General

Problema	Posibles soluciones
Para restablecer los ajustes originales de fábrica del televisor	❑ Encienda el televisor. Mientras presiona el botón RESET (restablecer) del control remoto, presione el botón POWER (encendido / apagado) del televisor. (El televisor se apagará y se volverá a encender.) Suelte el botón RESET (restablecer).
Para restablecer los ajustes originales de fábrica correspondientes a Video	❑ Al encontrarse en el menú Video, presione el botón RESET (restablecer) del control remoto (vea la página 64).
Para restablecer los ajustes originales de fábrica correspondientes a Audio	❑ Al encontrarse en el menú Audio, presione el botón RESET (restablecer) del control remoto (vea la página 66).
No se puede recorrer los demás aparatos de video que están conectados al televisor	❑ Asegúrese de que la función Etiqueta de Video no esté en Omitir (vea la página 73).
Imposible utilizar el Menú	❑ Si la opción de menú está sombreada, indica que el televisor está en un estado en que la opción de menú no puede seleccionarse.
Al encenderse, el televisor emite sonidos similares a “detonaciones”	❑ Esto es normal. El televisor emite ese sonido automáticamente debido al proceso de desmagnetización que realiza cada vez que se enciende.
La luz en el panel frontal está encendida	❑ La luz STAND BY (en espera) (vea la página 11) parpadea cuando el televisor se enciende y posteriormente se apaga cuando aparece la imagen. El parpadeo continuo de esta luz podría indicar que es necesario reparar el televisor. ❑ La luz TIMER (reloj) (vea la página 11) indica que el timer está programado (vea la página 71). Cuando el timer está programado, esta luz permanece iluminada aun cuando el televisor se apaga.
El decodificador digital no functiona	❑ Asegúrese de no haber conectado el decodificador digital al conector TO CONVERTER (al convertidor) del televisor, ya que ese conector no es compatible con decodificadores digitales. ❑ Si conecta una videograbadora y un decodificador digital utilizando un bifurcador, como se describe en las páginas 24-25, éste debe ser un bifurcador bidireccional especial que esté diseñado para funcionar con su decodificador digital. Comuníquese con su proveedor de servicio de cable para obtener los detalles.

Especificaciones

Tubo de imagen	Tubo FD Trinitron®	
Antena	Terminal exterior de 75 ohm para VHF / UHF	
Sistema de televisión	NTSC, Normas estadounidenses de televisión	
Cobertura de canales	VHF	2-13
	UHF	14-69
	Televisión por cable	1-125
Alimentación de corriente	ca 120 V, 60 Hz, ca 220 V, 50 - 60 Hz (Chile, Perú, Bolivia)	
Número de Entradas / Salidas		
DVI-HDTV	1 terminal, 3,3 V T.M.D.S., 50 ohm La terminal de entrada DVI-HDTV cumple con la norma EIA-861 y no tiene el fin de usarse con computadoras personales.	
Video (IN) entrada	4 en total (1 en el panel frontal)	1 V pico a pico, 75 ohm asimétricos, sincronización negativa
S Video (IN) entrada	3 en total (1 en el panel frontal)	Y: 1 V pico a pico, 75 ohm asimétricos, sincronización negativa C: 0,286 V pico a pico (señal de sincronización cromática), 75 ohm
Audio (IN) entrada	7 en total (1 en el panel frontal)	500 mVrms (modulación 100%) Impedancia: 47 kilohm
Entrada de video componente	2 (Y, P_B, P_R)	Y: 1,0 V pico a pico, 75 ohm asimétricos, sincronización negativa; P_B: 0,7 V pico a pico, 75 ohm P_R: 0,7 V pico a pico, 75 ohm
CONTROL S (IN / OUT) entrada / salida	1	
Audio variable / fijo (OUT) salida	1	Más de 408 mVrms a volumen máximo (variable) Más de 408 m Vrms (fijo) Impedancia (salida): 2 kilohm
Accesorios suministrados	Control remoto	RM-Y190
	Pilas AA (R6)	Se incluyen dos para el control remoto
Tamaño visible de la pantalla	KV-34DRC510	32 pulg. (812,8 mm); imagen medida diagonalmente
	KV-38DRC510	36 pulg. (914,4 mm); imagen medida diagonalmente
Tamaño real del TRC	KV-34DRC510	34 pulg. (863,6 mm); imagen medida diagonalmente
	KV-38DRC510	38 pulg. (965,2 mm); imagen medida diagonalmente
Salida de bocinas	7,5 W x 2 + 15 W (infragraves)	
Dimensiones (ancho / altura / fondo)	KV-34DRC510	898 x 689 x 608 mm (35 3/8 x 27 1/8 x 24 pulgadas)
	KV-38DRC510	1017 x 760 x 643 mm (40 x 30 x 25 3/8 pulgadas)
Peso	KV-34DRC510	80 kilos (176,5 libras)
	KV-38DRC510	104,3 kilos (230 libras)
Consumo de energía	En uso	280 W
	En espera	1 W

El diseño y las especificaciones están sujetos a cambios sin previo aviso.

Accesorios opcionales

- Cable de audio y video (VMC-810/820/830 HG)
- Cable de audio (RKC-515HG)
- Cable de video componente (VMC-10/30 HG)
- Mesa para televisor, para KV-34DRC510: SU-32HS1
  Mesa para televisor, para KV-38DRC510: SU-36HS1
- Medios Memory Stick: 8 MB (MSA-8A); 16 MB (MSA-16A); 32 MB (MSA-32A); 64 MB (MSA-64A); 128 MB (MSA-128A)

Índice

0-9 botones 41, 45
16:9 (pantalla ancha) 8, 73

A

acercamiento, función de, con Twin View 49
agudos, ajuste de 66
Ajustes, Menú 63, 72
ANT, botón 40, 45
antena, conexión de una 15
apagado, apagado del televisor 11
Audio Menú 66, 63
audio, receptor de, conexión de 36
Audio, salida de 67
Auto SAP, MTS, seleccion de 66
Autoprogramación (programación de canales) 38, 68
AUX, descripción del conector de 13
Avance rápido, botón de 42
AV1-3 / DVD, selector de 42

B

balance, ajuste del 66
bilingüe audio 66
bloqueo de canales 70
bloqueo, descripción 8
Bloqueo, Menú 63, 70
bocinas
  encendido / apagado 67
  uso de bocinas externas 67
brillo, ajuste del 64

C

cable
  conexión con una videograbadora 22
  conexión de un 15
  selección Sí / No 68
cable eléctrico, para retirarlo de su compartimiento 9
Cálido, Temp. color (calidez del color) 64
camara de video, conexión de 35
cambio del tamaño de la imagen, en Twin View 49
Canal Menu 63, 68
Canal, Omitir / Añadir 69
canales
  creación de nombres de 69
  programación de 38
Canales Favoritos
  en el menú Canal 68
  omisión de 50
  uso de 50
Caption Vision 72
CATV. *Vea cable.*
CH, botones de 11, 41, 45
CineMotion 8, 65
ClearEdge VM 8, 65
CODE SET, botón 41
color, ajuste del 64
Congelación, uso de 51
contol remoto
  colocación de las pilas 39
  programación del 43–44
contraste, ajuste de 64
CONTROL S 37
CONTROL S IN / OUT, descripción de los conectores 13
cursor, botones de movimiento del 11

D

decodificador
  conexión con una videograbadora 24
  factores que afectan la función Twin View 47
  uso con el control remoto del televisor 61
demagnetización 82
Demonstración, menús de 73
desplazamiento, botones de 42
Detener, botón 42
Digital Reality Creation 7, 65
Digital Visual Interface (DVI) 8
DISC MENU, botón 62
DISPLAY, botón 41, 45
DRC MODE, botón 40
DRC. *Vea Digital Reality Creation.*
DVD, reproductor de,
  conexión a los conectores de audio y video 34
  uso con el control remoto del televisor 61
DVI. *Vea Interfaz visual digital.*
DVI-HDTV 13, 83

E

Efecto, botón de 42
encendido / apagado del televisor 11
encendido, encendido del televisor 11
ENTER, botón 41, 45
entrelazada 7, 40, 65, 76
envolvente, sonido 66
especificaciones 83
Estándar, modo 64
Estéreo, selección de MTS 66

F

FAVORITES, botón 40
Fija, parámetro de audio 67
FREEZE, botón 41, 51
Frío, Temp. color (calidez del color) 64
Funciones 7

G

girar imagen, Memory Stick 59
Grabación, botones de 42
graves, ajuste de los 66
GUIDE, botón 41

H

HD Detailer 8
HD / DVD IN (1 080i / 720p / 480p / 480i), descripción de los conectores 13

I

Idioma, ajuste 73
Imagen gemelas. *Vea Twin View.*
inclinación, corrección de 73
INDEX, botón 46
Índice desplazante 7
Índice desplazante, uso del 46
Interfaz visual digital (DVI) 8, 13

J

JUMP, botón 40, 45

L

LOCK, selector, de Memory Stick 59

M

MDP, uso con el control remoto del televisor 62
Memory Stick
- Girar imagen 59
- imágenes que apoya 52
- imágenes que no apoya 54
- Índice 57
- introducción de 55
- luz (LED) 11
- Menú 56
- mensajes de error 80
- opciones de Ajustes 58
- precauciones 77
- ranura de 11
- Presentación con diapositivas 58
- solución de problemas 80
- uso de 52–59

Memory Stick, botón 41
mensajes de error, Memory Stick 80
MENU, botón 11, 40, 42, 45, 63
Menús
- Ajustes 63, 72
- Audio 63, 66
- Bloqueo 63, 70
- Canal 63, 68
- Timer 63, 71
- Video 63, 64

Mono, MTS, selección de 66
MTS 66
MTS / SAP, botón 41, 42
MUTING, botón 40, 45

N

Neutro, Temp. color (calidez del color) 64
nitidez, ajuste de la 64
nombres
- de canales 69

O

omisión de Canales Favoritos 50

P

pantalla ancha 8, 73
pantalla ancha, descripción de 8
Pausa, botón 42
Película, modo de 64
perilla control 40
PIC MODE, botón 41
Picture in Picture. *Vea Twin View.*
pilas, colocación en el control remoto 39
POWER, botón 11
presentación con diapositivas 58
Pro, modo de video 64
problemas, solución de 78–82
programa automáticamente 68
programación de canales 38, 68
progresiva 7, 40, 65, 76
proporción 73

R

Rebobinado, botón de 42
receptor satelital, uso con el control remoto del televisor 61
Reproducción, botón de 42
RESET, botón 40
restablecer
- opciones de Audio 66
- opciones de Timer 71
- opciones de Video 64

S

S VIDEO, descripción del conector de 11, 13, 21
SAT / CABLE FUNCTION, botón 40
SAT / CABLE POWER, botón 41
SELECT, botón 11, 42
Simulado, efecto 66
SLEEP, botón 40
solución de problemas 78–82
STAND BY, indicador de 11, 82
Steady Sound, descripción de 8
Steady Sound, selección de 66
subtítulos, modos de 72
SYSTEM OFF, botón 42

T

Timer 71
TIMER, indicador del 11, 82
Timer, Menú 63, 71
timers, programación de 71
tinte, ajuste de 64
TruSurround 66
TruSurround, Efecto de 66
TV FUNCTION, botón 40, 45
TV POWER, botón 41, 45
TV / VCR, botón 42
TV / VIDEO, botón 40, 45
Twin View
- descripción de 8
- factores que afectan la función de 47
- uso de 47–49

Twin View, botón 41

U

Uso del Índice desplazante 46

V

Variable, cambio de parámetro de audio 67
VCR / DVD FUNCTION, botón 40
VCR / DVD, botón 42
VHF / UHF, descripción de la entrada de 13
VIDEO (L / R) / AUDIO, descripción de conectores de 13
Video, Menú 63, 64
Video, selección de modos de 64
Videograbadora
- conexión con cable 22
- conexión con un decodificador 24
- conexión con un receptor satelital 30
- uso con el control remoto del televisor 60

visualización de canales bloqueados 70
Vívido, modo 64
VOL, botones 11, 40, 45

W

Wega, descripción 7